ENGINEERING
YOUR SPRAY SOLUTION

Efficaces et silencieuses

Buses pour air comprimé et accessoires

Buses pour air comprimé

BUSES POUR AIR COMPRIMÉ – EFFICACES ET SILENCIEUSES

Lechler est un des leaders mondiaux en matière de technologie de pulvérisation. Depuis plus de 135 ans, nous sommes à l'avant-garde d'un grand nombre de développements technologiques novateurs dans ce domaine.

La parfaite maîtrise de la buse et la prise en compte des besoins spécifiques à chaque application permettent d'offrir un excellent niveau de performance et de créer des produits ayant une fiabilité à toute épreuve.

Technologie de pointe pour l'air comprimé

Dans beaucoup de domaines industriels et artisanaux, l'air comprimé apporte une aide essentielle pour le séchage, le refroidissement, le nettoyage, le transport, le décollage, le mélange, et bien d'autres tâches. L'utilisation de l'air comprimé entraîne également des coûts et des émissions sonores élevées. Le type de buses utilisées en est à l'origine.

Les industries

- Industrie métallurgique
- Industrie agro-alimentaire
- Industrie de l'emballage
- Industrie électronique
- Industrie des semi-conducteurs
- Industrie des matières plastiques
- Imprimerie / Revêtement / Peinture

Lechler, votre partenaire technique à travers le monde

Aujourd'hui, Lechler est présent dans de nombreux pays par ses filiales en Hongrie, aux USA, en Angleterre, Inde, Chine, France, Belgique, Suède, Finfande, Espagne et en Italie. Lechler dispose aussi à travers le monde d'un réseau d'agents dans plus de 40 pays. Nous vous aidons dans votre recherche de solutions "air comprimé" partout dans le monde.

Les avantages

- Réduction du niveau sonore
- Pression air de service moins élevée pour une même force de soufflage
- Réduction de la consommation en air
- Amélioration de l'efficacité de soufflage sur de plus grandes distances
- Réduction des coûts de fonctionnement

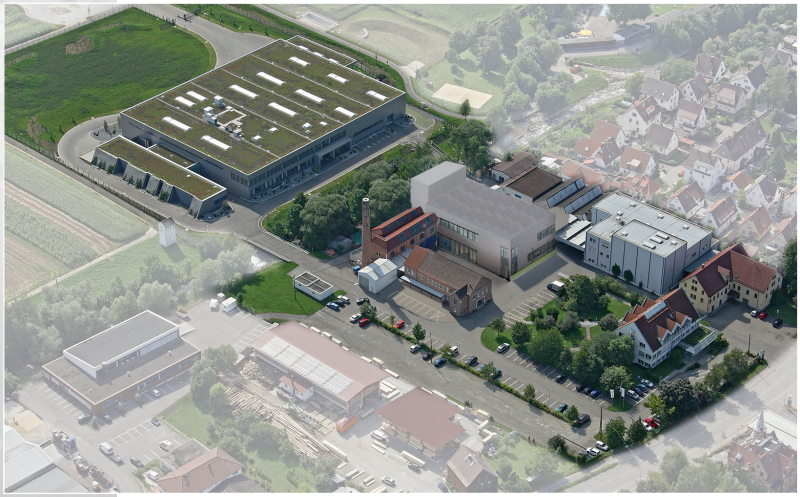

TROIS AVANTAGES

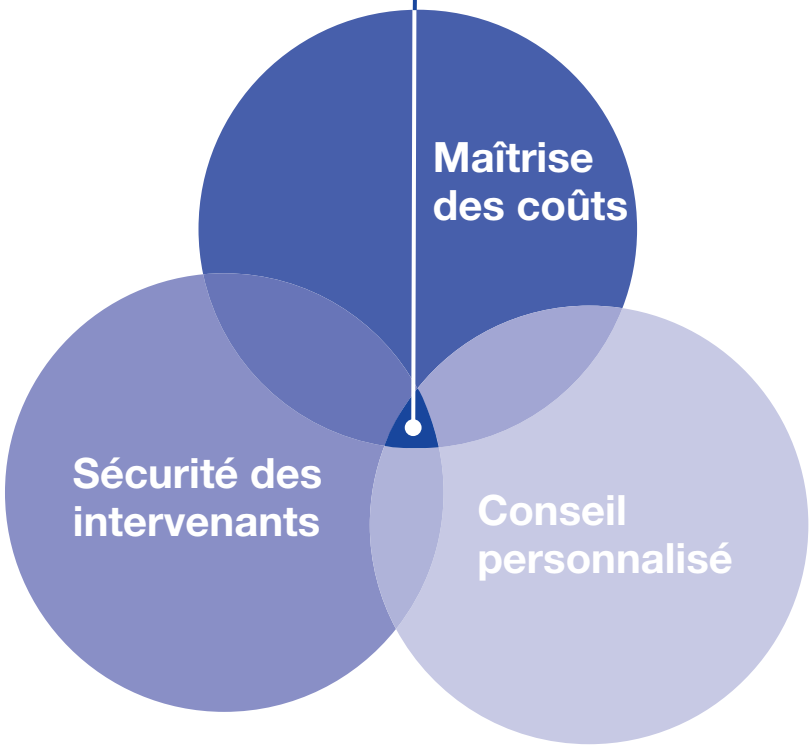

Maîtrise des coûts

Les buses Lechler vous offrent la possibilité de réduire la consommation en air comprimé jusqu'à 45 % comparé à un simple flexible. De plus, les coûts énergétiques croissants ainsi que l'augmentation du nombre d'applications, rendent encore plus évident le potentiel d'économie à faire dans ce domaine. C'est un avantage réellement compétitif avec un impact direct sur votre activité.

Sécurité du personnel

La conception unique de nos buses permet de réduire significativement le niveau sonore jusqu'à 25% comparé aux solutions conventionnelles. Pour votre personnel, ceci réduit le stress lié au bruit. Sachant que la concentration baisse en même temps que le niveau sonore augmente, l'utilisation des buses à faible niveau sonore a un effet bénéfique sur la qualité de votre production.

Conseil personnalisé

Nous pensons que pour votre application, la solution parfaite se trouve dans le sur-mesure. C'est pour cette raison que nous serions très heureux de pouvoir vous conseiller sur l'utilisation de buses pour air comprimé et vous mettre au fait des nouvelles possibilités. Prenez contact avec nous et laissez nous définir la meilleure solution possible. Ensemble, recherchons l'optimisation de la qualité et de la fiabilité pour votre process.

TABLE DES MATIÈRES

	Page
Applications	**4-5**
Aide à la sélection	**6-11**
Buses à jet plat silencieux	
Série 600.130.S2/56	12
Série 600.332.56	14
Série 600.484.56	16
Série 600.130.1Y	18
Série 600.283.42	20
Série 600.606.42	22
Série 600.493.1Y	24
Série 600.562.1Y	26
Série 600.382.35	28
Série 600.383.35	30
Série 600.386.35	32
Série 600.385.35	34
Série 679	36
Série 686	38
Buses à jet rond silencieux	
Série 600.326.5K	40
Série 600.326.3W	42
Série 600.388.30	44
Série 600.625.1Y	46
Série 600.387.35	48
Série 544	50
Buses spéciales	
Séries 540/541	52
Accessoires	
Articulations sphériques/ Nipples	54
Colliers de montage Double Nipples Ecrou-chapeau	55

LES BUSES POUR AIR COMPRIMÉ LECHLER ONT FAIT LEUR PREUVE DANS DE NOMBREUSES APPLICATIONS INDUSTRIELLES

Nettoyage et soufflage

Les buses Lechler "Whisperblast" se distinguent parmi toutes les autres soufflettes conventionnelles pour air comprimé grâce à leur niveau sonore très faible. Ces buses sont souvent utilisées pour souffler et évacuer les copeaux ou les débris. Vous pouvez les utiliser sous forme d'installation fixe ou bien les raccorder à un pistolet à air comprimé.

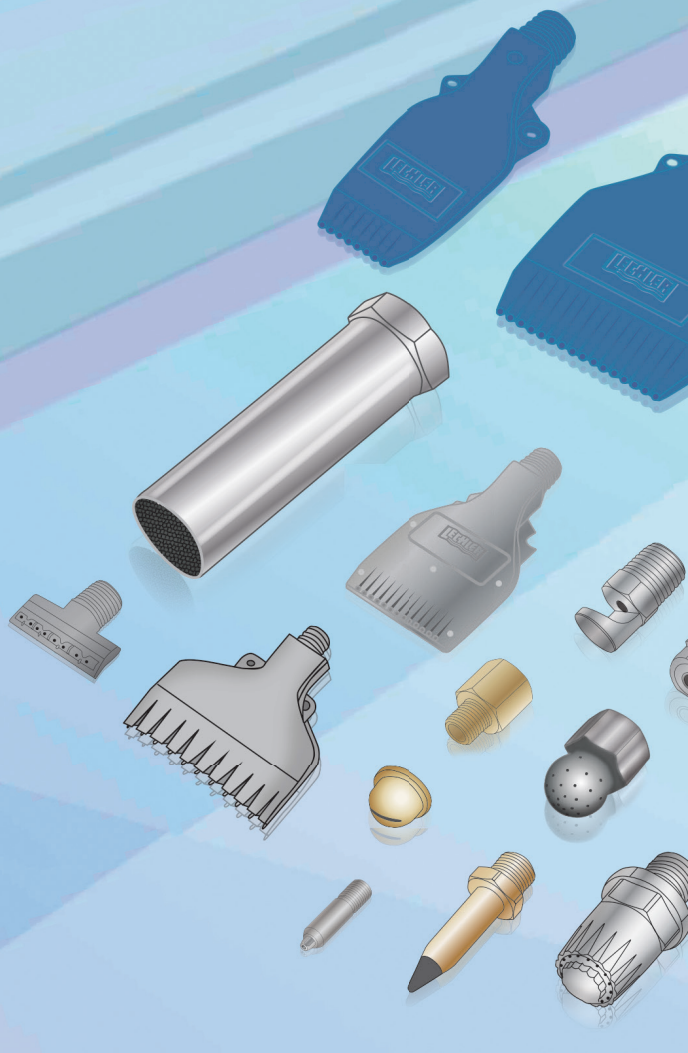

Refroidissement

En plus du refroidissement à l'eau, les surfaces peuvent être aussi refroidies avec de l'air et d'autres gaz.
On peut réduire le niveau sonore encore un peu plus grâce aux buses multicanaux. La largeur des buses multicanaux permet d'envoyer l'air uniformément sur la surface si les buses sont correctement positionnées, par exemple, pour refroidir les composants après une soudure par ultrason.

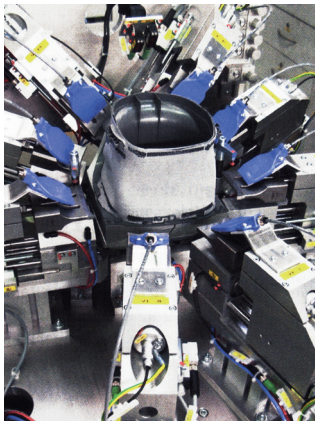

Séchage

Les buses Whisperblast® éliminent les gouttelettes de liquide, par exemple celles autour du col des bouteilles, afin d'effectuer un marquage optimal.

Sélection et triage

Les buses pour air comprimé sont utilisées dans des applications de sélection et de triage en procédant par courtes impulsions. La photo montre un exemple pris dans l'industrie agro-alimentaire. Ici, les petits pains qui ne passent pas le contrôle sont rejetés.

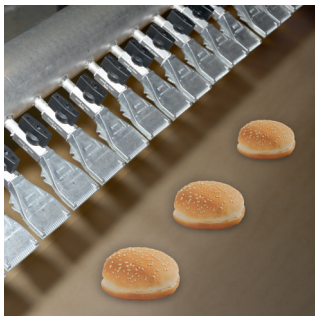

Ionisation

Les buses de soufflage sont utilisées dans l'industrie des semi-conducteurs pour fournir de l'air ionisé aux procédés de production. C'est un moyen d'éviter la formation d'électricité statique.

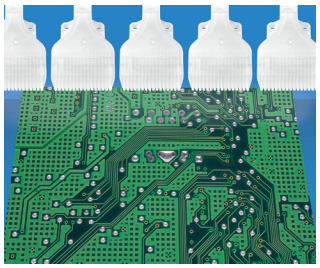

Rideau d'air

Lorsque les buses Whisperblast® sont positionnées proches l'une de l'autre, on peut alors créer un rideau d'air bien délimité. Le test avec l'eau, ici illustré, montre un espace exempt de turbulence en surface. En quelques mots, ceci signifie que la poussière et autres fines particules peuvent être maintenues éloignées de certaines zones.

Cette présentation vous montre juste quelques unes des applications possibles. Si votre propre application n'en fait pas partie, n'hésitez pas à nous contacter, nous serons heureux de vous renseigner.

BUSES POUR AIR COMPRIMÉ, TECHNOLOGIE DE POINTE POUR ÊTRE EFFICACE ET SILENCIEUX

Mesure de la largeur de jet

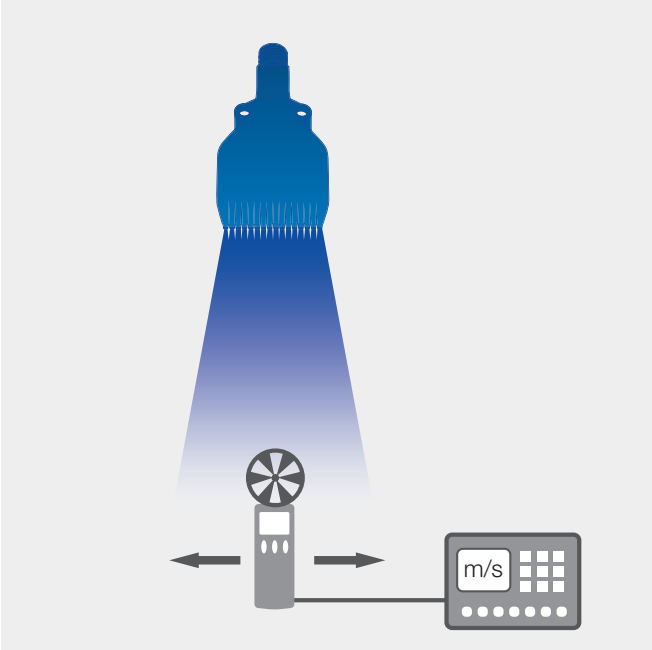

Largeur de jet plus importante

Pour connaître la largeur d'un jet, les buses sont positionnées sur un dispositif de serrage spécialement conçu à cet effet. Au sein du jet d'air, un anémomètre se déplace perpendiculairement à la direction du jet, à différentes distances et pressions prédéfinies. Les vitesses, ici mesurées, définissent le jet (comme indiqué sur les pages de buses).

La vitesse d'air de 2.5 m/s a été définie comme valeur limite sur la base de l'expérience et des calculs de débit (CFD).

La conception compacte et la forme unique de nos buses à air comprimé permettent des vitesses extrêmement élevées en sortie d'orifice ainsi que des portées de jet plus importantes.

Mesure de la puissance de soufflage

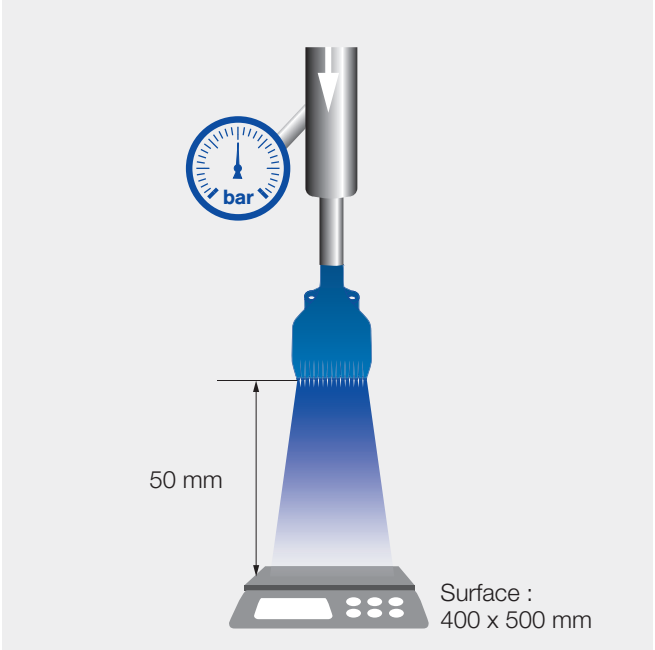

Puissance de soufflage plus importante

Dans la pratique, tout dépend de la force de soufflage disponible. Nos prises de mesure montrent que les buses à air comprimé multicanaux Lechler atteignent une force de soufflage élevée, même à de grandes distances.

Grâce à cet atout, notre technologie de pulvérisation ouvre de nouvelles applications avec l'utilisation de l'air comprimé. Comparé aux solutions conventionnelles, cet avantage concurrentiel prend tout son sens à nouveau.

Niveau Sonore

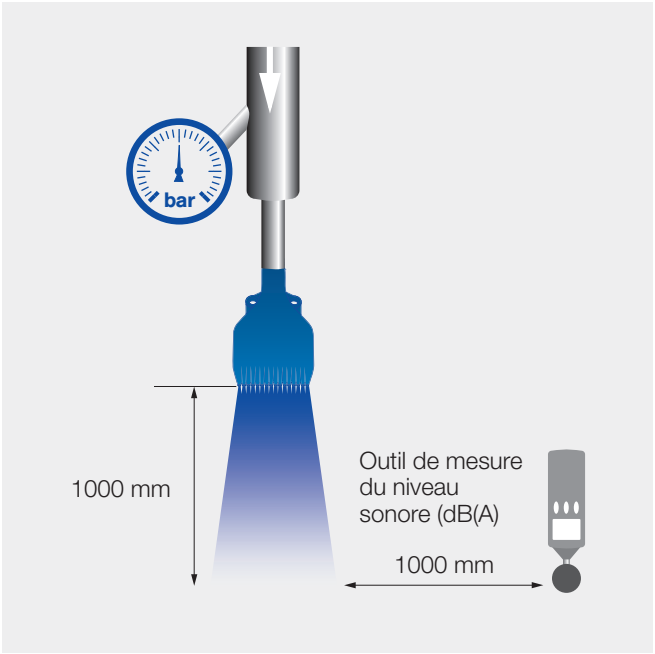

Mesure du niveau sonore abaissé

Les buses à air comprimé conventionnelles soufflent de l'air au travers d'un orifice. La turbulence générée produit des bruits, des sifflements à la fois puissants et déplaisants. Ce type de bruit constitue une nuisance sonore souvent à l'origine de stress parmi les employés, même à des niveaux de pression sonores relativement bas. Ceci contribue à la diminution de la concentration et du rendement.

Les règlements, tels que ceux sur l'évaluation de l'exposition professionnelle au bruit (DIN EN ISO 9612) sont destinés à protéger les employés. Le contrôle de nos buses à air comprimé selon ces règlements constitue une des raisons pour laquelle les associations professionnelles allemandes de prévention contre les accidents au travail préconisent les buses à air comprimé Lechler comme étant une aide significative à la lutte contre le bruit.

Consommation d'air

Mesure de la consommation d'air réduite

La production d'air comprimé consomme de l'énergie. Sachant que les coûts en énergie prennent une part de plus en plus importante dans le coût global de la fabrication d'un produit, on peut faire des économies substantielles en choisissant bien ses buses.

Les buses Lechler sont conçues de telle sorte qu'elles nécessitent moins d'air comprimé que les buses conventionnelles, sans compromis avec le rendement. Par conséquent, nos buses rendent les procédés de production efficaces et respectueux de l'environnement.

CE QU'IL FAUT SAVOIR AVANT DE FAIRE VOTRE CHOIX

① Différence entre débit standard et débit réel en conditions opératoires
② Différence entre ventilateurs et compresseurs
③ Forme du jet pour les buses à air comprimé
④ Conception innovante des buses
⑤ Matières et raccordements
⑥ Gaz
⑦ Utilisation de vapeur
⑧ Economie d'énergie et réduction sonore comparées à un système conventionnel

① Différence entre débit standard et débit réel en conditions opératoires

La terminologie "débit standard" renvoie à une quantité unitaire de gaz par rapport à une référence standard. Ces conditions standards sont utilisées dans la technologie de pulvérisation, dans l'ingénierie des procédés et dans d'autres domaines afin de comparer les gaz sur la base d'information quantitative. En matière de pulvérisation, les débits standards retenus par Lechler sont établis selon la norme **DIN EN ISO 1343**.

La DIN EN ISO 1343 est le standard communément utilisé en technologie pneumatique. Ce standard spécifie une unité de mesure, celle du débit volumique, afin de décrire une quantité de gaz sur la base de conditions données (pression et température).

Les conditions standards pour la pression et la température sont, comme suit :
Pression absolue : p_n = 101325 Pa // [1,01325 bar(a)]
Température :
Tn = 273,15 K // [0 °C]

La notion de "débit réel" décrit le volume des gaz en question sous la réelle influence des conditions de service. Sachant que selon les règles thermodynamiques, ces conditions divergent des conditions normales de température et de pression. Il faut donc que les deux valeurs soient toujours clairement définies.
Lorsqu'un volume de gaz est délivré sur une période donnée en conditions opératoires, on parle de débit réel. Afin d'éviter tout malentendu, on travaille dans la pratique avec les débits massiques puisque la masse d'une substance est indépendante de la pression et de la température.

La Figure 1 présente le rapport entre débit standard et débit réel en fonction de l'évolution de la pression à température constante. Comme l'influence de la température sur le volume d'un gaz est relativement faible en rapport à la pression, ce diagramme peut être utilisé pour déterminer le débit standard et le débit réel.

La formule suivante doit être utilisée pour faire un calcul exact :

$$\dot{V}_{Service} = \frac{T}{p} \times 0.00371 \times \dot{V}_{Standard}$$

p : pression absolue (pression atmosphérique+pression relative = 1.013 bar + ps)
T : Température absolue (273.15 K + T_{gaz})

Diagramme de débit standard et réel à +25°C

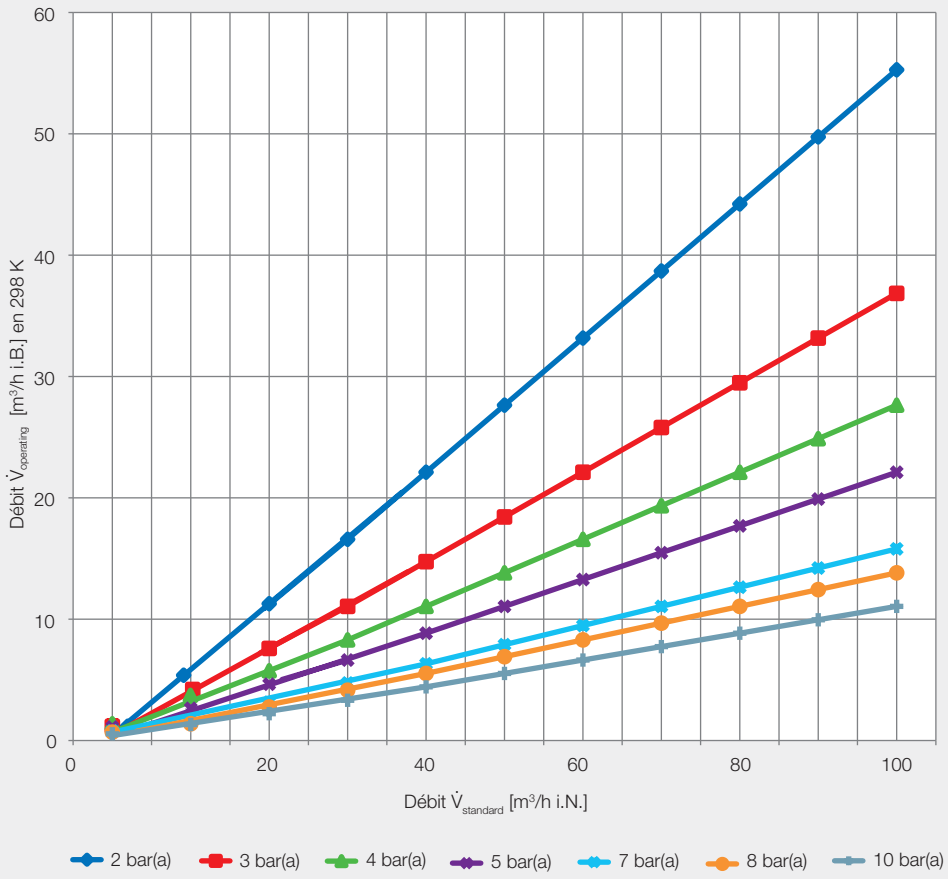

Figure 1 : Rapport entre conditions standard et réelles

② Différence entre ventilateurs et compresseurs

Si le terme de SOUFFLAGE est utilisé en technologie de ventilation, ceci décrit en fait des équipements qui produisent de grandes quantités de gaz à basse pression. Par contraste, un compresseur produit de petits débits à des pressions élevées.

Les ventilateurs sont souvent utilisés pour améliorer les procédés d'extraction ou de ventilation, par exemple, pour assurer l'alimentation en oxygène dans les procédés de combustion. Par opposition, les compresseurs sont très souvent employés au quotidien, qu'il s'agisse de gonfler des pneus ou bien de souffler des copeaux de métal sur une perceuse. Les compresseurs sont utilisés pour de très nombreuses applications.

Les buses à air comprimé Lechler rendent possibles, faciles et efficaces de nombreux type de soufflage et d'opérations de nettoyage avec un faible niveau sonore.

③ Forme du jet pour les buses à air comprimé

Les buses à air comprimé sont employées pour une alimentation concentrée et ciblée de l'air ou de différents gaz. Habituellement on utilise des buses à jets plats ou ronds où l'air est soufflé avec un angle spécifique. Ce soufflage n'est cependant pas comparable à la pulvérisation des buses pour liquides.

L'air se détend lorsqu'il sort de l'orifice de la buse, ce qui provoque un élargissement du jet. L'angle de jet est alors d'environ 20°.

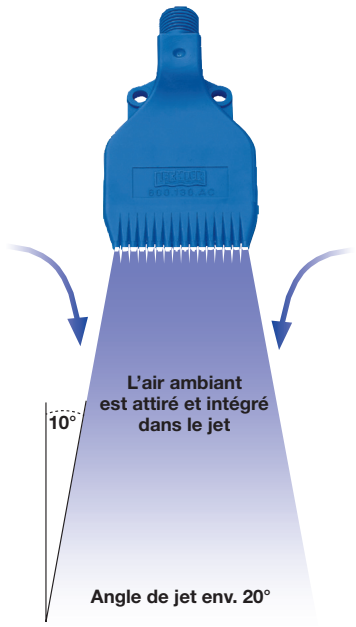

Figure 2 : Elargissement du jet d'une buse à air comprimé

④ Conception innovante des buses

Avec les buses à air comprimé conventionnelles, le soufflage s'effectue tout simplement à travers un orifice. La turbulence qui en résulte, crée des sifflements puissants. Grâce à nos buses à air comprimé multicanaux spécialement conçues, nous sommes en mesure de concentrer et de réduire cette turbulence.

Les orifices spécialement profilés guident l'air alimenté de manière uniforme à travers des canaux disposés à cet effet. Ils assurent ainsi un débit optimal. Le jet d'air est uniforme, bien aligné et puissant. La baisse des turbulences est le résultat des émissions sonores réduites. Par là-même, la consommation en air comprimé diminue de manière mesurable.

⑤ Matières et raccordements

Nos matières standard pour les buses en métal sont le laiton et divers aciers inoxydables, à savoir : AISI 303, AISI 316L, ou AISI 316 Ti. Les buses standards en matières plastiques sont habituellement en PP, PVDF ou en POM.
Il s'avère aussi important de choisir la bonne matière pour les joints. Le Viton, le PTFE, l'EPDM ou l'EWP sont utilisés en fonction de l'application.
Les buses sont surtout fabriquées avec des raccordements selon les normes ISO 228, DIN EN 10226 et NPT.

Nous faisons une distinction entre taraudage simple et taraudage avec étanchéité dans le filet. Dans le cas des taraudages simples, il faut utiliser un ruban en PTFE ou une pâte pour raccordement afin d'assurer l'étanchéité.

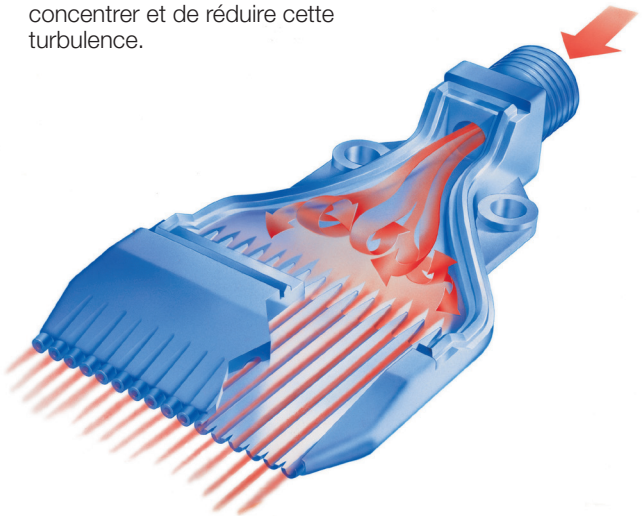

Les buses Lechler satisfont aux diverses et nombreuses exigences des organismes internationaux, à savoir ceux de la compatibilité avec l'hygiène alimentaire et de la sécurité professionnelle et protection au travail.

(the US Food and Drug Administration) est une agence fédérale américaine qui supervise l'industrie des denrées alimentaires et celle des boissons.
Les matériaux utilisés dans la fabrication des produits Lechler sont en accord avec le règlement 21 CFR de la FDA pour utilisation dans les applications agroalimentaires.

Le règlement (EC) Nr. 1935/2004 sur les matériaux et objets en contact avec les denrées alimentaires régule les exigences en matière de sécurité pour tous les matériaux en contact avec les denrées alimentaires et les boissons.
Dans ce règlement, il est de plus mentionné que les matières plastiques doivent respecter le règlement (EU) 10/2011.

Agence pour la sécurité et la santé au travail
C'est une institution fédérale américaine en charge de la prévention contre les accidents professionnels.

Les logos indiquent respectivement sur les pages de buses quels sont les règlements pris en compte.

CE QU'IL FAUT SAVOIR AVANT DE FAIRE UN CHOIX

⑥ Gaz

La pulvérisation des gaz (par exemple l'air) est fondamentalement différente de celle des liquides. Les gaz sont des fluides compressibles alors qu'inversement, les liquides sont considérés comme incompressibles.

Les gaz peuvent être utilisés avec pratiquement toutes les buses d'atomisation de liquide. Toutefois, en raison de leur compressibilité et de leur faible densité, les jets de gaz ne peuvent pas être formés de la même façon que les liquides le sont. Les gaz peuvent générer un niveau sonore particulièrement élevé sous certaines conditions (pression et configuration de buses).

Le développement des buses multicanaux à orifices spécialement dessinés rendent possible la réduction considérable des turbulences à l'origine du bruit au sein de la buse. De plus, cette configuration de buse favorise l'augmentation de la force d'impact du soufflage et la réduction de la consommation en air comprimé.

La vitesse des gaz peut être très élevée dans certains cas. Si on applique une pression élevée à la buse, des vitesses d'env. 320 m/s peuvent souvent se créer au niveau de la plus petite section de passage.

La vitesse peut même augmenter juste après l'orifice de la buse. Les illustrations ci-dessous montrent les caractéristiques de vitesse des buses au cours d'une simulation de flux de gaz.

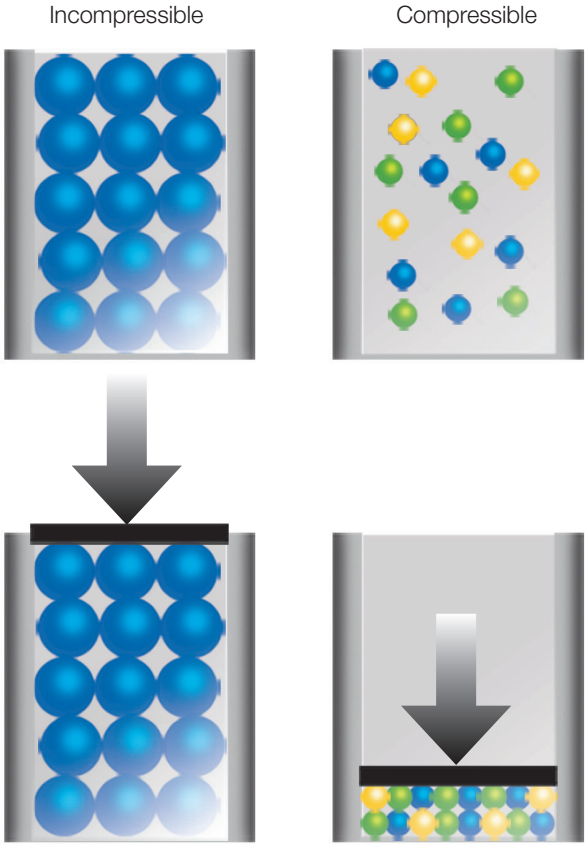

Figure 3 : Comportement de la compressibilité : à gauche = Eau / à droite = Air

⑦ Utilisation de vapeur

En principe, la vapeur peut être considérée comme un gaz. Evidemment, dans certains cas, et spécialement avec l'air, on doit effectuer un traitement différent et tenir compte des caractéristiques de flux. Puisqu'on considère que l'eau est un liquide dans des conditions normales, il change son état d'agrégation uniquement lorsqu'il est soumis à certaines préconditions. Cela signifie que le flux et les propriétés thermodynamiques de la vapeur diffèrent de ceux des gaz.

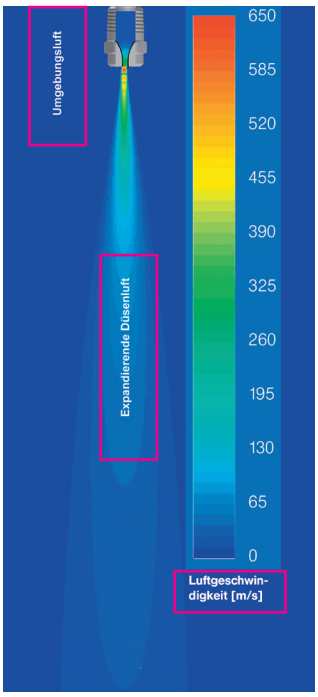

Figure 4 : Représentation de la courbe de vitesse de l'air en sortie

Par exemple, le débit de vapeur est toujours indiqué en débit massique. Par opposition, le débit de gaz est souvent spécifié en débit volumique.

Toutefois, l'une des propriétés les plus importantes de la vapeur est sa densité, et par exemple, le maintien à son état gazeux. Si la vapeur est compressée, elle peut rapidement perdre cet état gazeux à une température donnée et passer à l'état liquide. Ceci peut déjà se produire en présence de température et pression modérées. Il faut porter une attention particulière à ces caractéristiques ainsi qu'à d'autres propriétés physico-chimiques si l'on souhaite utiliser la vapeur dans les buses.

⑧ Economie d'énergie et réduction sonore comparées à un système conventionnel

L'utilisation d'air comprimé est une solution standard utilisée depuis longtemps dans les entreprises, qu'il s'agisse de souffler des débris, de trier des éléments défecteux ou simplement de sécher des éléments après lavage. Les entreprises utilisent souvent de simples flexibles à cet effet. Ces flexibles sont achetés à moindre coût et vont être installés pour une application spécifique.

Néanmoins cette solution en apparence économique s'avère souvent peu rentable sur le long terme. Grâce à leur conception spécifique, la consommation en air comprimé et le niveau sonore des buses à air comprimé Lechler sont clairement plus bas comparés à des flexibles ouverts avec des diamètres d'orifice équivalents. L'utilisation des buses à air comprimé Lechler ne constitue pas seulement un gain de rentabilité mais a aussi un réel effet protecteur sur la santé et sur la sécurité des salariés.

DETERMINATION DU DIAMETRE DES TUBES

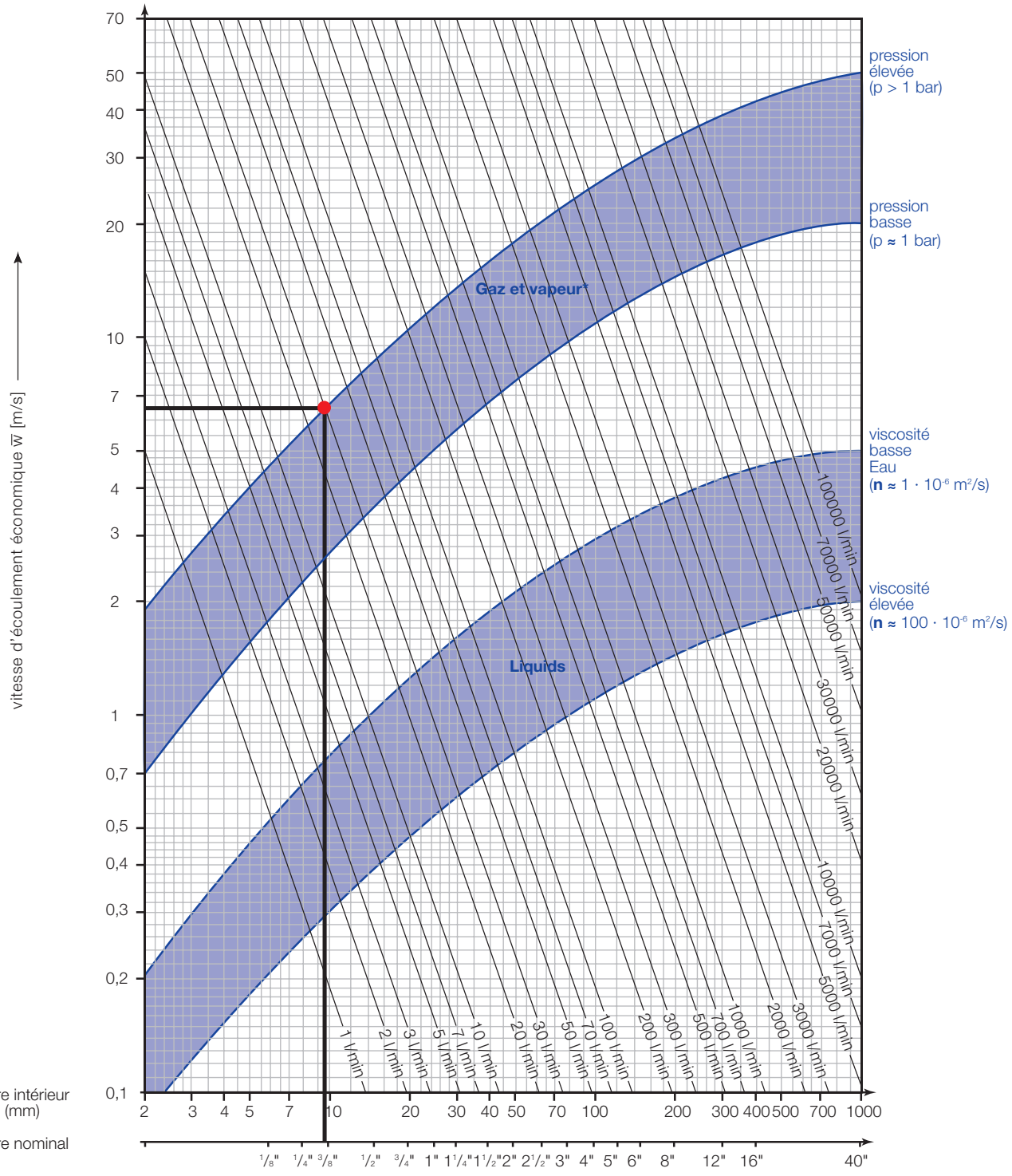

*** débits gaz et vapeur en condition de service**

Exemple : Vous souhaitez pulvériser 30 l/min d'air à une pression > 1 bar. Vous cherchez donc dans le diagramme le point d'intersection entre les courbes de pression et de volume correspondantes. Vous pouvez ainsi relever le diamètre intérieur du tube et la vitesse d'écoulement idéale.

Buses multicanaux – Whisperblast®
Buses à jet plat pour air, Versions plastique
Séries 600.130.S2/56

Extrêmement silencieuses !

Séries 600.130.S2/56

Les buses multicanaux à jet plat de la Série 600.130 produisent un jet d'air puissant et continu. Le niveau sonore et la consommation en air restent bas, même avec des pressions d'air élevées. Puisque ces buses sont fabriquées entièrement en POM ou bien en PP naturel, elles sont très bien adaptées à l'industrie agroalimentaire ou au secteur de la galvanoplastie.

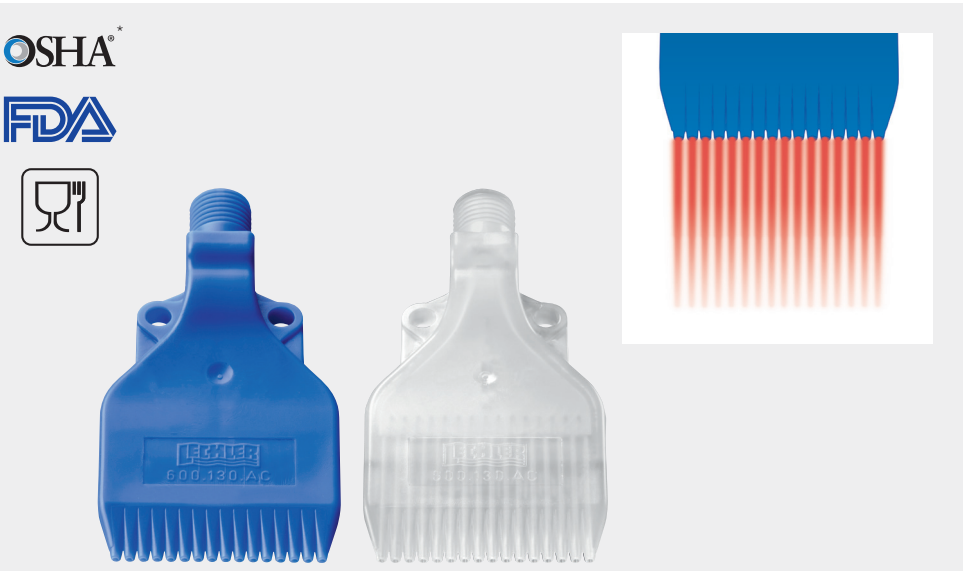

* conforme aux préconisations OSHA sur le niveau sonore

Réduction des coûts	21 %

Réduction sonore	24 %

Matières
PP naturel et POM

Puissance de soufflage
2 N à 2 bar

Niveau sonore
70 db(A) à 2 bar

Consommation Air
V_{LN}=18 m³/h à 2 bar

Pression
P_{max} = 6 bar

Température max.
PP naturel: 60 °C
POM: 50 °C

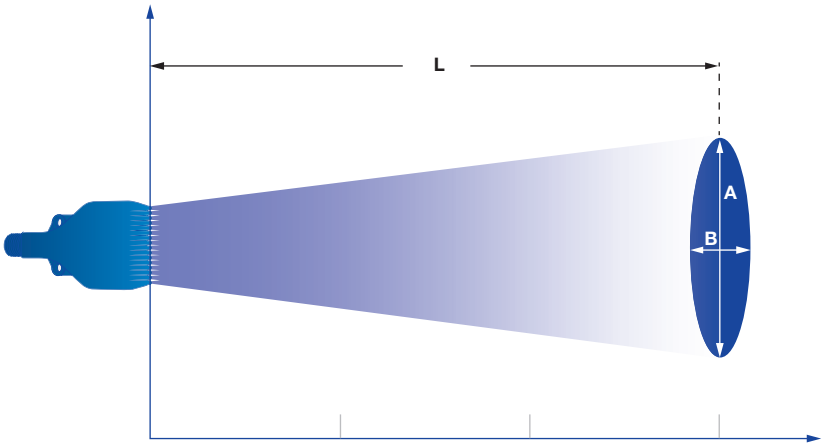

Forme du jet pour les buses de la Série 600.130

Pression:	1 bar	3 bar	5 bar
Distance L [mm] :	600	900	900
Dimensions du jet à L			
A [mm]:	140	240	260
B [mm]:	130	185	220

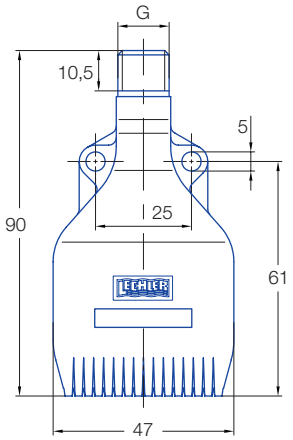

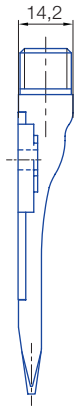

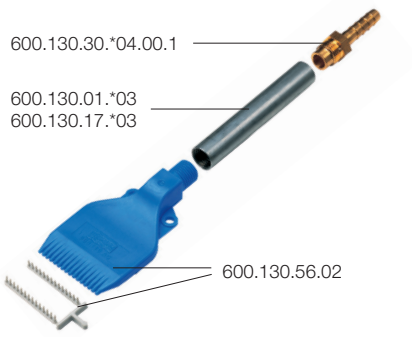

600.130.56.01 avec accessoires
***01 = 1.0711/17 = AISI 316Ti /30 = Laiton**

Données techniques

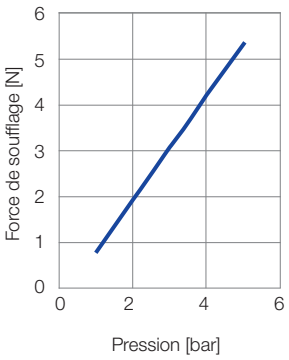

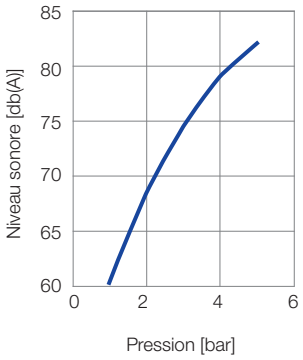

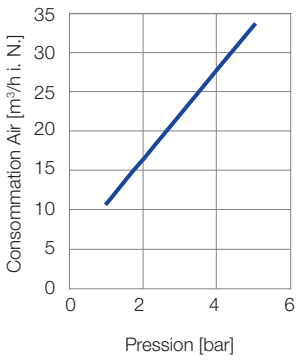

Référence Buse				
Type	Mat. Nr.		Code	
	S2 PP naturel	**56** POM	**1/4 BSPP**	**1/4 NPT**
600.130	○	○	AC	BC
600.130 avec peigne d'obturation	-	○	02	-
600.130 avec peigne d'obturation, raccord cannelé (D=8 mm) et rallonge/extension (L= 85 mm)	-	○	01	-

Exemple de Commande	**Type**	**+**	**Mat. Nr.**	**+**	**Code**	**=**	**Réf. Buse complète**
	600.130.	**+**	**56**	**+**	**AC**	**=**	**600.130.56.AC**

Nota : le peigne d'obturation permet d'adapter le jet à la demande en bouchant les orifices individuellement.

Buses multicanaux – Whisperblast®
Buses à jet plat pour air, Version plastique
Série 600.332.56

Extrêmement silencieuses !

NOUVEAU

Série 600.332.56

Les buses multicanaux à jet plat de la Série 600.332 produisent un jet d'air puissant et continu. Le niveau sonore et la consommation en air restent bas, même avec des pressions d'air élevées.

En sortie de buses, les ailettes de protection empêchent les blessures sur la peau. Ces buses remplissent les conditions de la norme OSHA.

OSHA

FDA

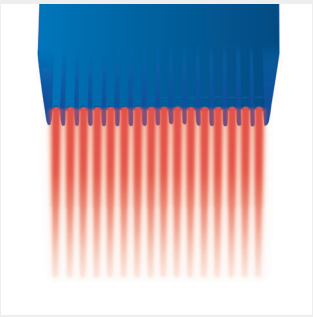

Réduction des coûts	26 %
Réduction sonore	21 %

Matière
POM

Puissance de soufflage
2 N à 2 bar

Geräuschpegel
70 db(A) à 2 bar

Consommation Air
V_{LN}=18 m³/h à 2 bar

Pression
P_{max} = 6 bar

Température max.
50 °C

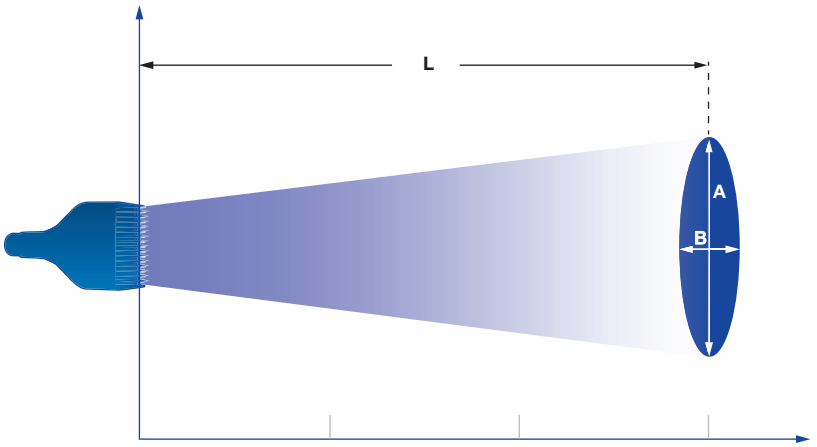

Forme du jet pour les buses de la Série 600.332

Pression :	1 bar	3 bar	5 bar
Distance L [mm] :	625	900	900

Dimensions du jet à L

A [mm]:	125	200	230
B [mm]:	125	200	230

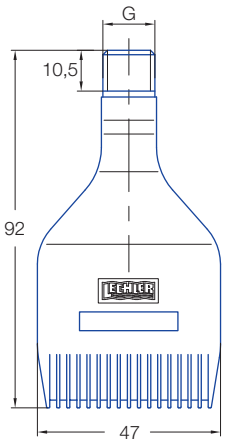

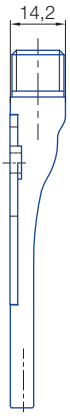

Données techniques

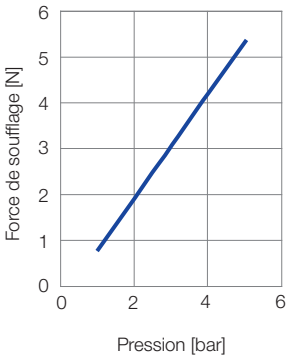

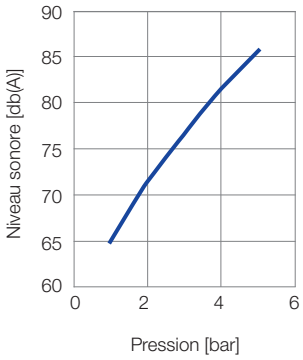

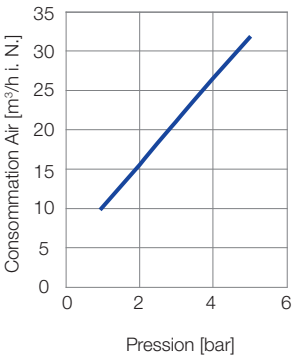

Référence Buse			
Type	Mat. Nr.	Code	
	56		
	POM	**1/4 BSPP**	**1/4 NPT**
600.332	○	AC	BC

Exemple de Commande	**Type**	**+**	**Mat. Nr.**	**+**	**Code**	**=**	**Réf. Buse complète**
	600.332.	**+**	**56**	**+**	**AC**	**=**	**600.332.56.AC**

Buses multicanaux – Whisperblast®
Buses à jet plat pour air, Version plastique
Série 600.484.56

Extrêmement silencieuses !

Série 600.484.56

Les buses multicanaux à jet plat de la Série 600.484 produisent un jet d'air puissant et concentré. Grâce à sa conception étroite, cette buse est particulièrement performante avec un niveau sonore réduit et une consommation en air faible. Puisqu'elles sont entièrement fabriquées en POM, ces buses sont parfaitement adaptées aux applications de l'industrie agroalimentaire.

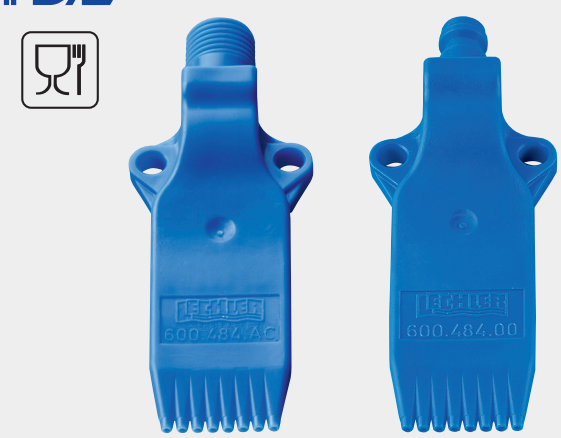

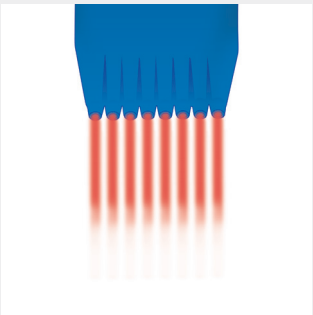

* conforme aux préconisations OSHA sur le niveau sonore

Réduction des coûts 22 %

Réduction sonore 22 %

Matière
POM

Puissance de soufflage
0.8 N à 2 bar

Niveau sonore
65 db(A) à 2 bar

Consommation Air
V_{LN}=7.5 m³/h à 2 bar

Pression
P_{max} = 6 bar

Température max.
50 °C

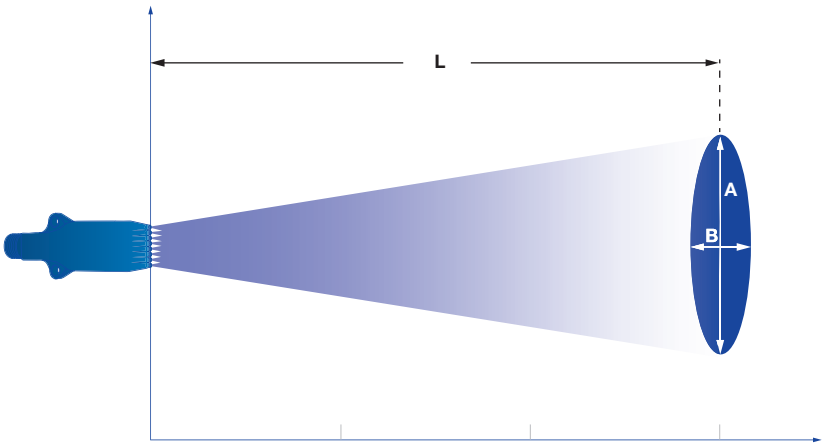

Forme du jet pour les buses de la Série 600.484

Pression :	1 bar	3 bar	5 bar
Distance L [mm] :	350	600	850

Dimensions du jet à L

A [mm]:	110	170	220
B [mm]:	80	120	170

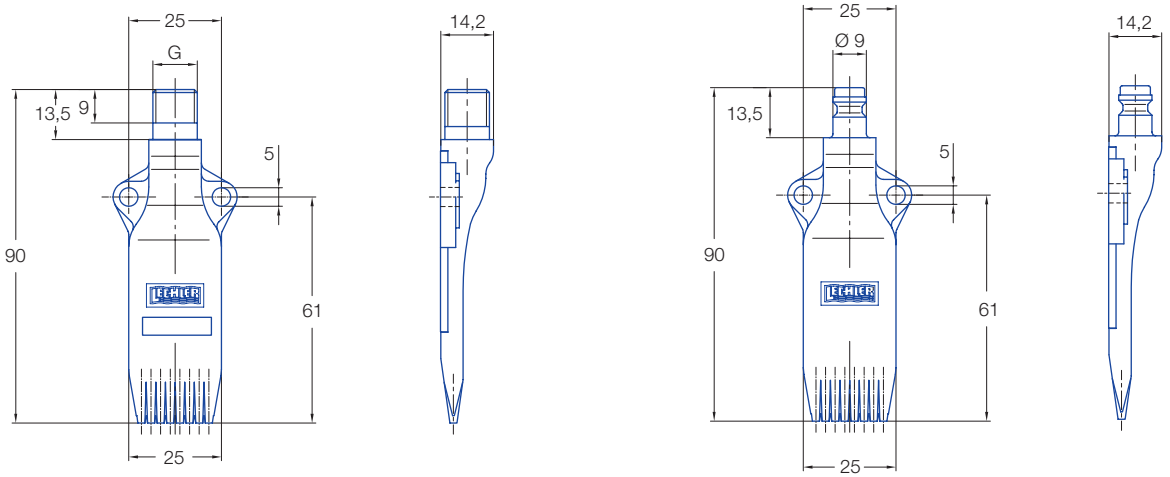

Données techniques

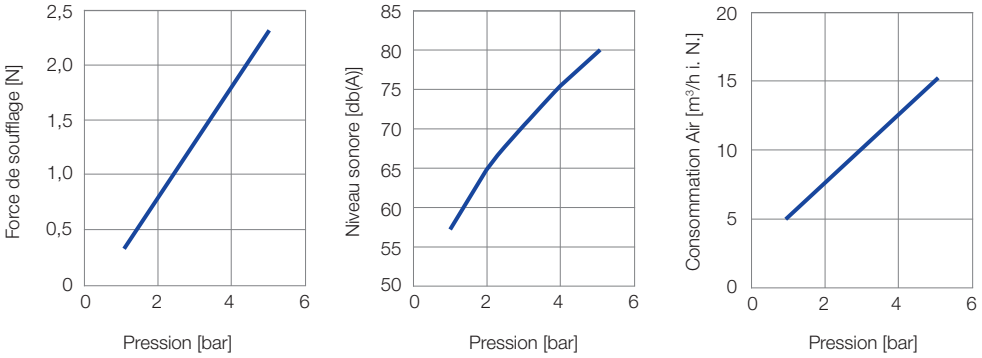

Référence Buse					
Type	Mat. Nr.	Code			
	56 **POM**	**1/4 BSPP**	**1/4 NPT**	**M12 x 1,25**	**Raccord rapide couple NW5**
600.484	○	AC	BC	HG	00

Exemple de Commande :	**Type** **600.484.**	**+**	**Mat. Nr.** **56**	**+**	**Code** **AC**	**=**	**Réf. Buse complète** **600.484.56.AC**

Buses multicanaux – Whisperblast®
Buses à jet plat pour air, Version métal
Série 600.130.1Y

Extrêmement silencieuses !

Série 600.130.1Y

Les buses multicanaux à jet plat de la Série 600.130 produisent un jet d'air plat et puissant. Le niveau sonore et la consommation en air restent bas, même avec des pressions d'air élevées. Dans sa version en acier inoxydable (AISI 316L), ces buses sont parfaitement adaptées aux applications avec des charges plus élevées.

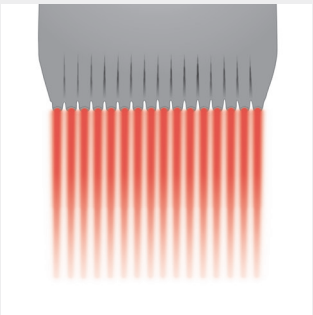

* conforme aux préconisations OSHA sur le niveau sonore

Réduction des coûts	24 %
Réduction sonore	22 %

Matière
Acier inoxydable
AISI 316L

Puissance de soufflage
2 N à 2 bar

Niveau sonore
70 db(A) à 2 bar

Consommation Air
V_{LN}=12 m³/h à 2 bar

Pression
P_{max} =10 bar

Température max.
550 °C

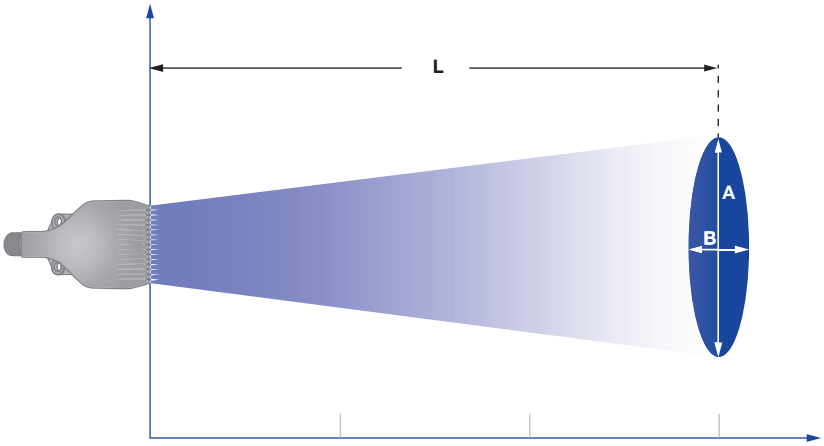

Forme du jet pour les buses de la Série 600.130

Pression :	1 bar	3 bar	5 bar
Distance L [mm] :	300	425	600
Dimensions du jet à L			
A [mm]:	100	140	170
B [mm]:	55	80	110

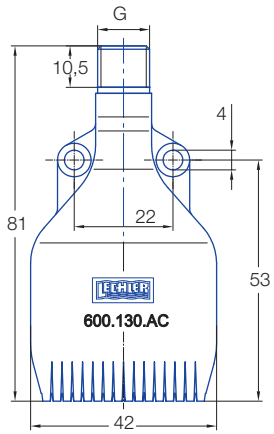

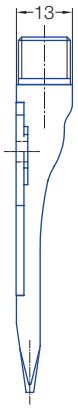

Données techniques

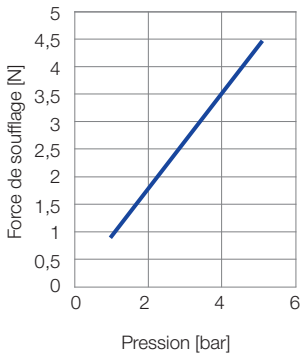

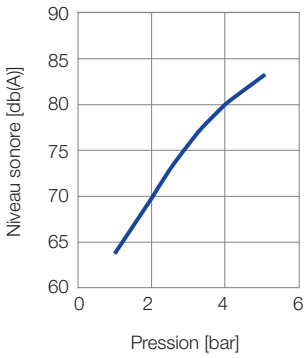

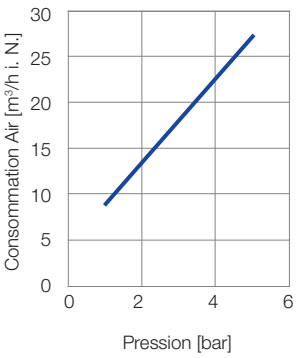

Référence Buse			
Type	Mat. Nr.	Code	
	1Y **Acier Inox AISI 316L**	**1/4 BSPP**	**1/4 NPT**
600.130	○	AC	BC

Exemple de Commande :	**Type** **600.130.**	**+**	**Mat. Nr.** **1Y**	**+**	**Code** **AC**	**=**	**Réf. Buse complète** **600.130.1Y.AC**

Buses multicanaux – Whisperblast®
Buses à jet plat pour air, Version métal
Série 600.283.42

Série 600.283.42

Les buses multicanaux à jet plat de la Série 600.283 sont fabriquées en aluminium et capables de résister à des contraintes thermiques et mécaniques nettement plus élevées que celles fabriquées en matière plastique. Par ailleurs, la force de soufflage augmente avec des pressions d'air plus hautes, rendant ainsi cette série très bien adaptée à de nombreuses applications exigeantes.

OSHA*

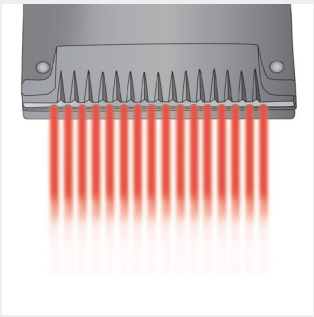

* conforme aux préconisations OSHA sur le niveau sonore

Réduction des coûts	19 %	**Réduction sonore**	18 %

Matière
Aluminium

Puissance de soufflage
2.4 N à 2 bar

Niveau sonore
76 db(A) à 2 bar

Consommation Air
V_{LN}=18 m³/h à 2 bar

Pression
P_{max} =10 bar

Température max.
200 °C

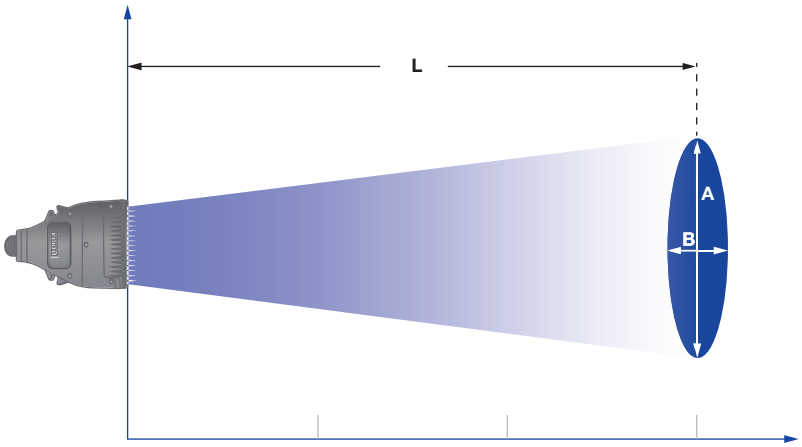

Forme du jet pour les buses de la Série 600.283

Pression :	1 bar	3 bar	5 bar
Distance L [mm] :	750	900	900
Dimensions du jet à L			
A [mm]:	170	210	240
B [mm]:	150	180	210

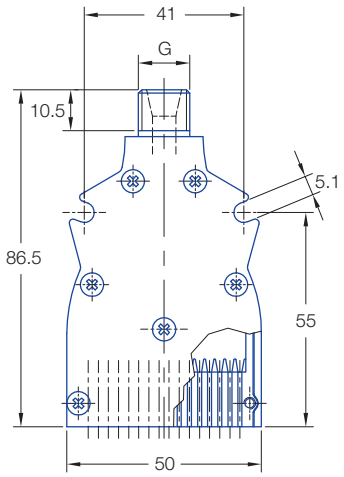

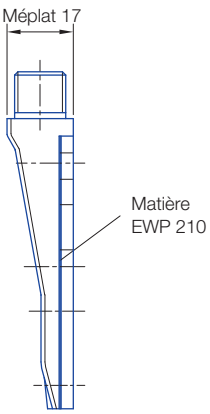

Données techniques

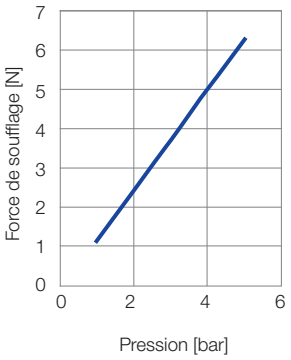

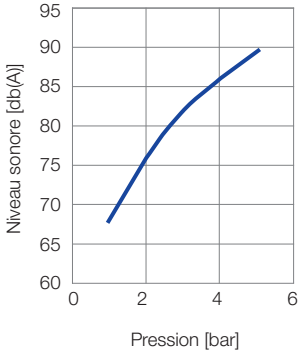

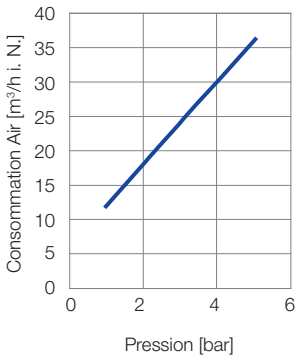

Référence Buse			
Type	Mat. Nr.	Code	
	42 **Aluminium**	**1/4 BSPP**	**1/4 NPT**
600.283	○	AC	BC

Exemple de Commande :	**Type** **600.283.**	**+**	**Mat. Nr.** **42**	**+**	**Code** **AC**	**=**	**Réf. Buse complète** **600.283.42.AC**

Buses multicanaux – Whisperblast®
Buses à jet plat pour air, Version métal
Série 600.606.42

NOUVEAU

Série 600.606.42

Les buses multicanaux à jet plat de la Série 600.606 sont fabriquées en aluminium et capables de résister à des contraintes thermiques et mécaniques nettement plus élevées que celles fabriquées en matière plastique. Par ailleurs, la force de soufflage augmente avec des pressions d'air plus hautes, rendant ainsi cette série très bien adaptée à de nombreuses applications exigeantes.

OSHA*

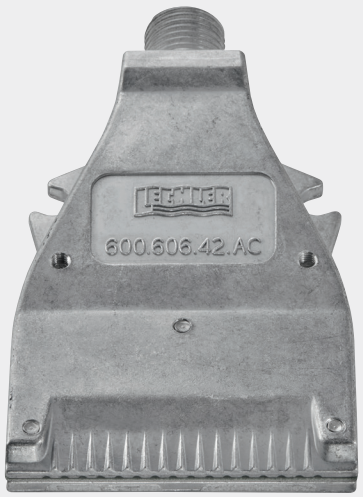

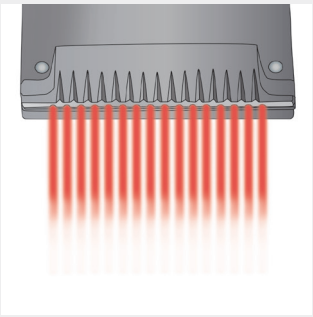

* conforme aux préconisations OSHA sur le niveau sonore

Réduction des coûts	**21 %**
Réduction sonore	**18 %**

Matière
Aluminium

Puissance de soufflage
1.4 N à 2 bar

Niveau sonore
68.5 db(A) à 2 bar

Consommation Air
V_{LN}=12 m³/h à 2 bar

Pression
P_{max} =10 bar

Température max.
200 °C

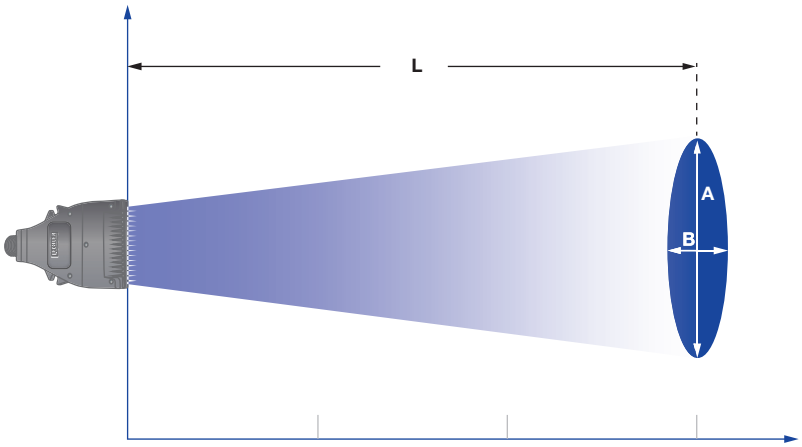

Forme du jet pour les buses de la Série 600.606

Pression :	1 bar	3 bar	5 bar
Distance L [mm] :	625	900	925
Dimensions du jet à L			
A [mm]:	145	210	210
B [mm]:	125	185	225

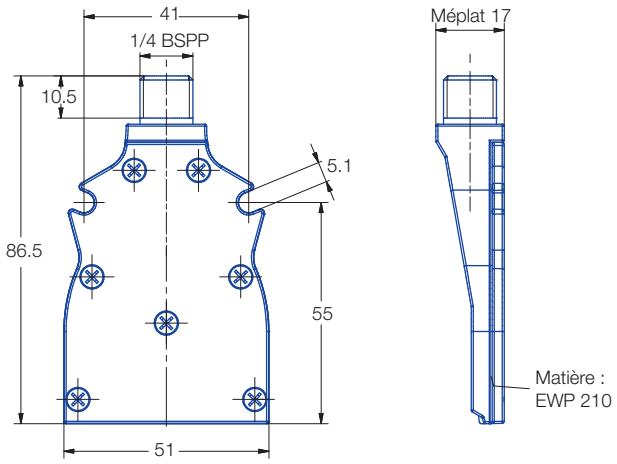

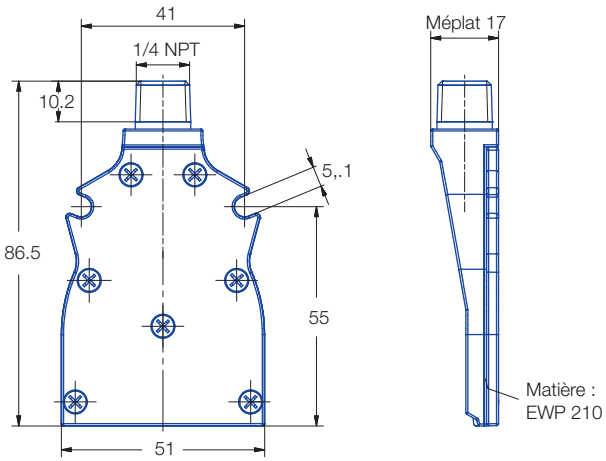

Données techniques

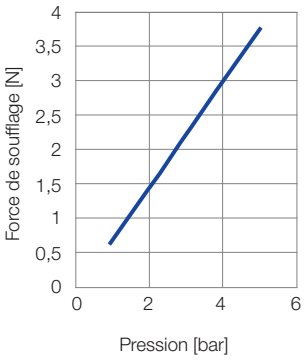

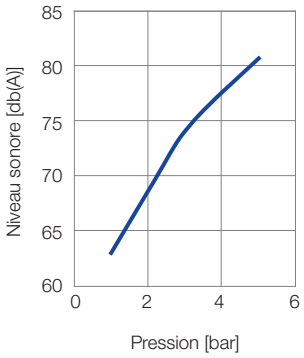

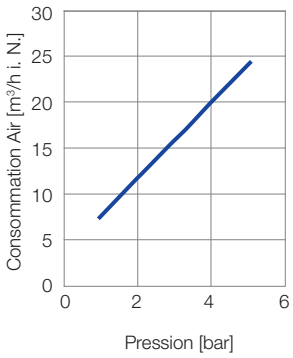

Référence Buse			
Type	Mat. Nr.	Code	
	42 **Aluminium**	**1/4 BSPP**	**1/4 NPT**
600.606	○	AC	BC

Exemple de Commande :	**Type** **600.606.**	**+**	**Mat. Nr.** **42**	**+**	**Code** **AC**	**=**	**Réf. Buse complète** **600.606.42.AC**

Buses multicanaux – Whisperblast®
Buses à jet plat pour air, Version métal
Série 600.493.1Y

Extrêmement silencieuses !

Série 600.493.1Y

Les buses multicanaux à jet plat de la Série 600.493 génèrent un jet d'air extrêmement large et puissant. Cette buse est entièrement fabriquée en acier inoxydable (AISI 316L), elle répond aux exigences thermiques les plus élevées. En sortie de buse, les ailettes de protection empêchent les blessures de la peau. Ces buses remplissent les conditions de la norme OSHA.

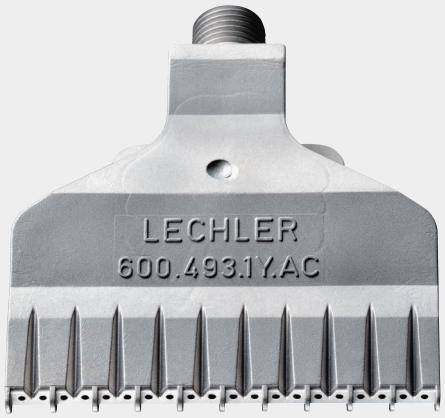

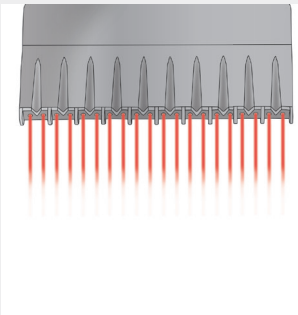

Réduction des coûts	34 %
Réduction sonore	21 %

Matière
Acier inoxydable
AISI 316L

Puissance de soufflage
4.2 N à 2 bar

Niveau sonore
78 db(A) à 2 bar

Consommation Air
V_{LN}=30 m³/h à 2 bar

Pression
P_{max} = 30 bar

Température max.
550 °C

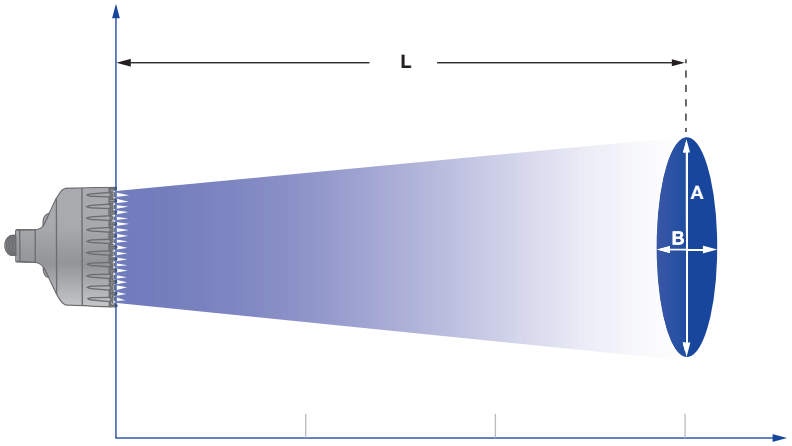

Forme du jet pour les buses de la Série 600.493

Pression :	1 bar	3 bar	5 bar
Distance L [mm] :	900	900	900

Dimensions du jet à L

A [mm]:	210	240	270
B [mm]:	210	210	280

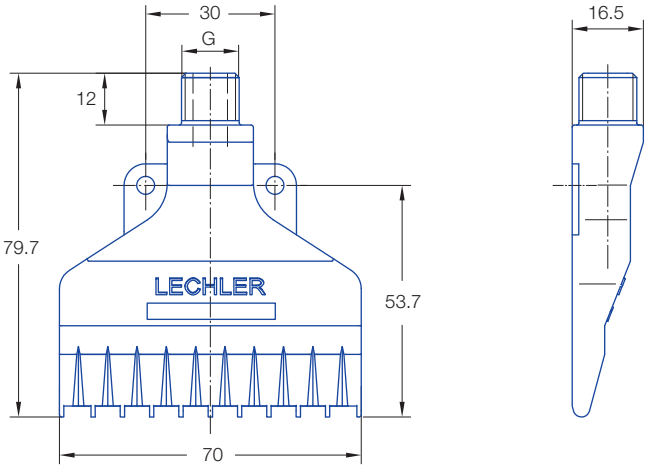

Données techniques

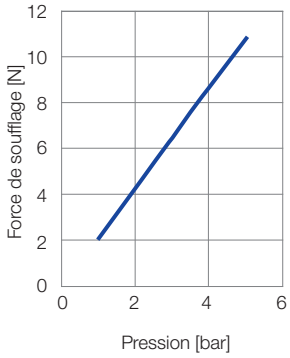

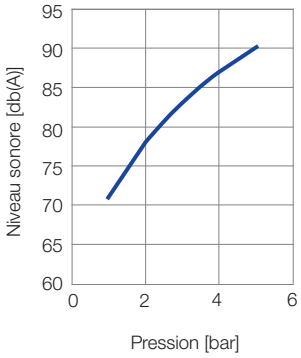

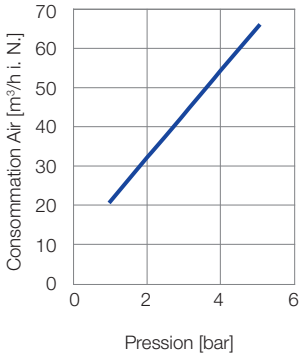

Référence Buse			
Type	Mat. Nr.	Code	
	1Y **Acier inoxydable AISI 316L**	**1/4 BSPP**	**1/4 NPT**
600.493	○	AC	BC

Exemple de Commande :	**Type** **600.493.**	**+**	**Mat. Nr.** **1Y**	**+**	**Code** **AC**	**=** **Réf. Buse complète** **600.493.1Y.AC**

Buses multicanaux – Whisperblast®
Buses à jet plat pour air, Version métal
Série 600.562.1Y

Série 600.562.1Y

Les buses multicanaux à jet plat de la Série 600.562 sont parfaites pour les applications où l'espace se trouve réduit. De plus, l'acier inoxydable (AISI 316L), rend cette buse résistante aux pressions et aux températures élevées. Les ailettes de protection, en sortie de buse, empêchent les blessures de la peau. Ces buses remplissent les conditions de la norme OSHA.

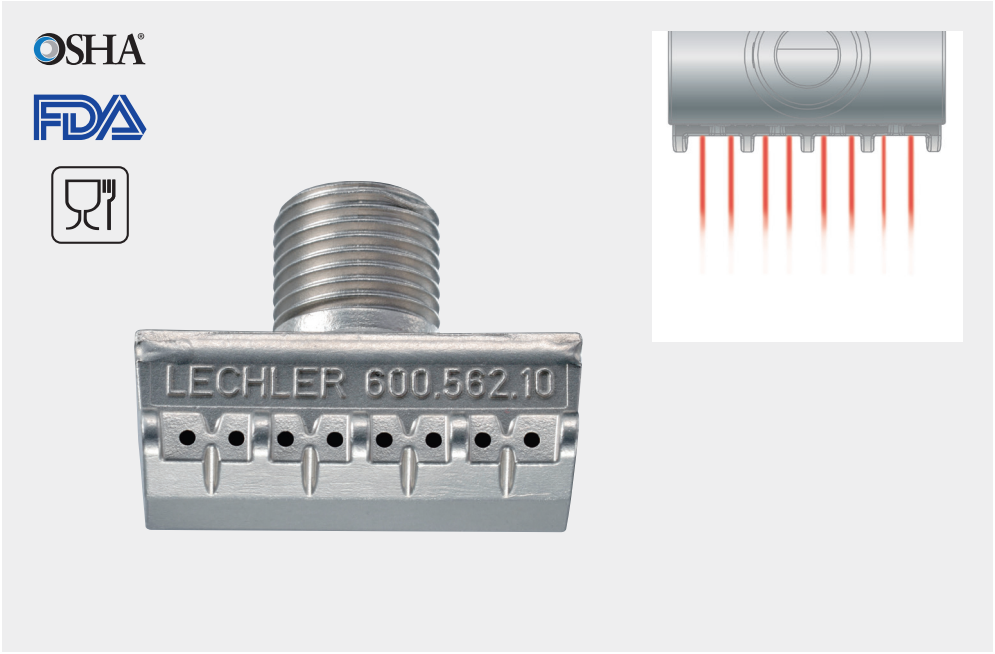

Réduction des coûts	**8 %**
Réduction sonore	**14 %**

Matière
Acier inoxydable
AISI 316L

Puissance de soufflage
1.2 N à 2 bar

Niveau sonore
71 db(A) à 2 bar

Consommation Air
V_{LN}=9 m^3/h à 2 bar

Pression
P_{max} = 30 bar

Température max.
180 °C

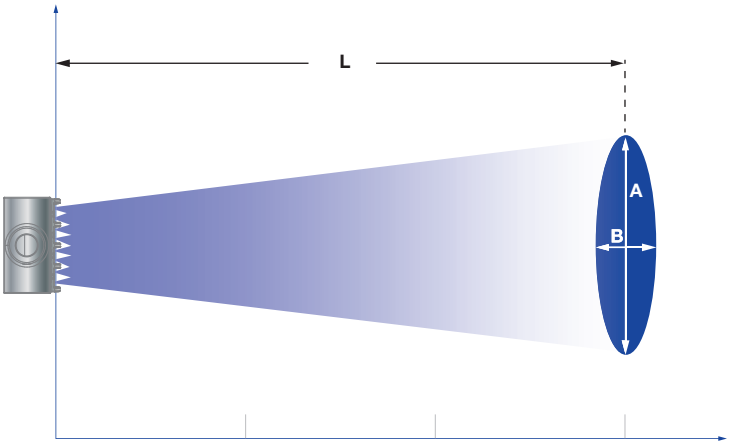

Forme du jet pour les buses de la Série 600.562

Pression :	**1 bar**	**3 bar**	**5 bar**
Distance L [mm] :	**510**	**850**	**900**

Dimensions du jet à L

A [mm]:	114	200	230
B [mm]:	100	155	190

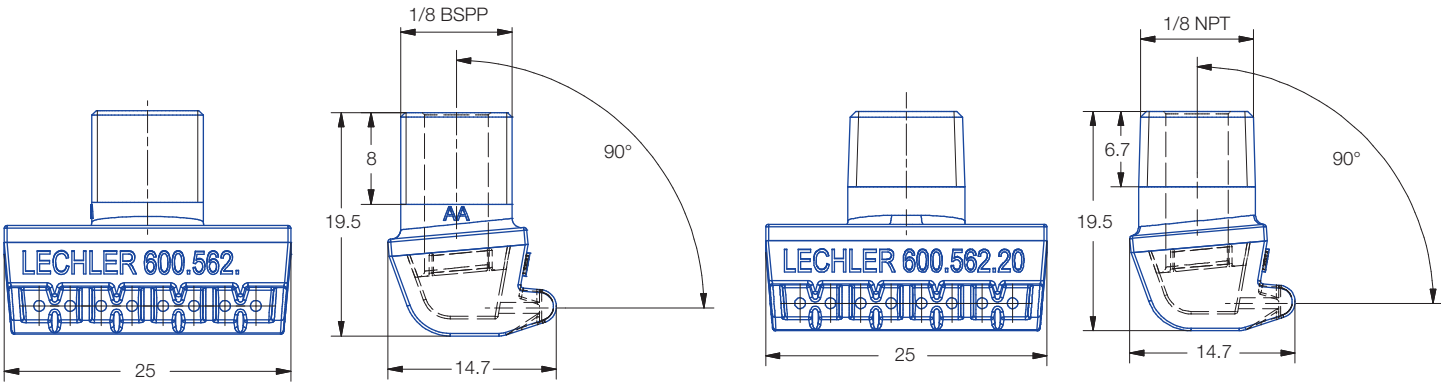

Données techniques

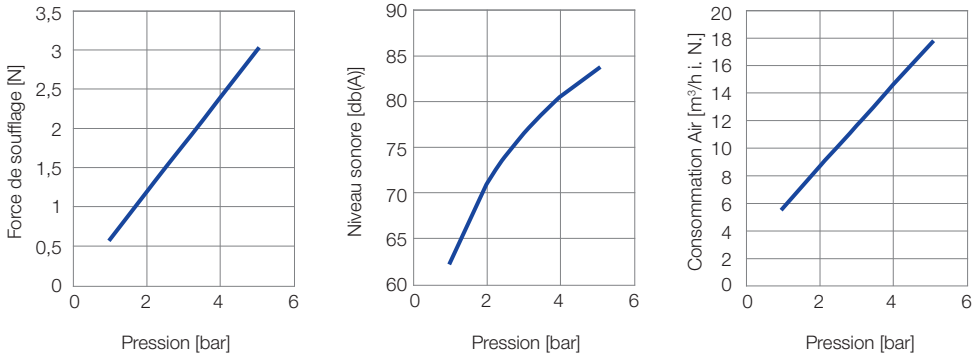

Référence Buse			
Type	Mat. Nr	Code	
	1Y **Acier inoxydable AISI 316L**	**1/8 BSPP**	**NPT 1/8**
600.562.*	○	10	–
600.562.	○	–	20

*Egalement disponible avec angle d'inclinaison de 100°

Exemple de Commande :	**Type 600.562.**	**+**	**Mat. Nr. 1Y**	**+**	**Code 10**	**= Réf. Buse complète 600.562.1Y.10**

Buses multicanaux Mini
Buses à jet plat pour air
Série 600.382.35

Série 600.382.35

Les mini buses multicanaux à jet plat de la Série 600.382 produisent un jet étroit et puissant.

Cette configuration étroite de l'orifice apporte beaucoup de précision et garantit un fonctionnement économique.

OSHA*

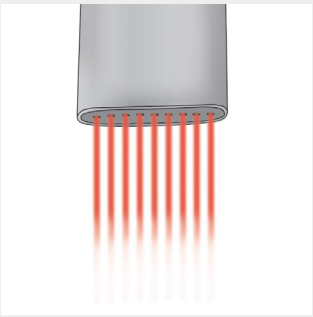

* conforme aux préconisations OSHA sur le niveau sonore

Réduction des coûts	15 %

Réduction sonore	12 %

Matière
Laiton nickelé, PVC

Puissance de soufflage
2.3 N à 2 bar

Niveau sonore
77.5 db(A) à 2 bar

Consommation Air
V_{LN}=15 m^3/h à 2 bar

Pression
P_{max} =10 bar

Température max.
50 °C

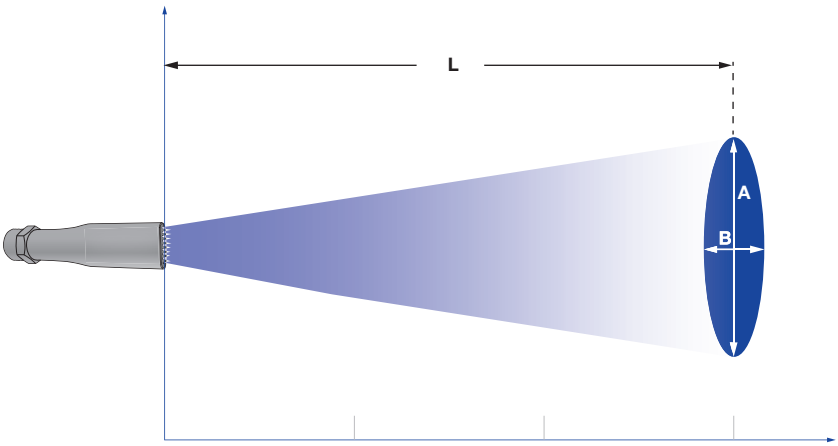

Forme du jet pour les buses de la Série 600.382.35.AE

Pression :	1 bar	3 bar	5 bar
Distance L [mm] :	475	825	900

Dimensions du jet à L

A [mm]:	110	170	200
B [mm]:	85	140	180

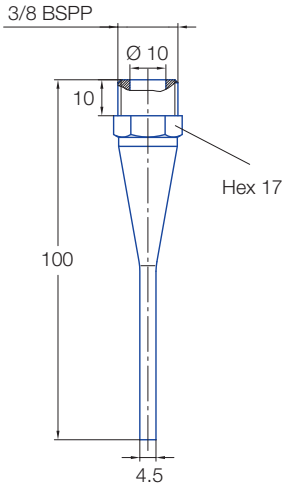

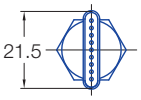

Données techniques

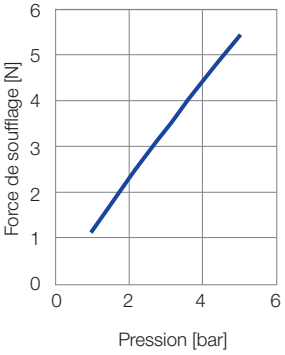

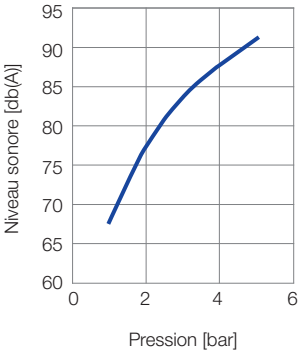

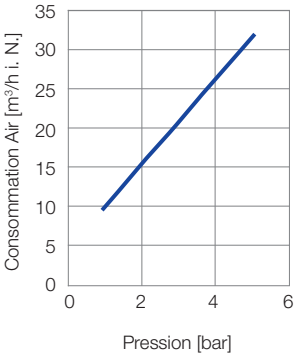

Référence Buse		
Type	Mat. Nr. 35 Laiton nickelé/ PVC	Code 3/8 BSPP
600.382.35.AE	○	**AE**

Exemple de Commande :	**Type** **600.382.**	**+**	**Mat. Nr.** **35**	**+**	**Code** **AE**	**=**	**Réf. Buse complète** **600.382.35.AE**

Buses multicanaux „Intensives“
Buses à jet plat pour air
Série 600.383.35

Série 600.383.35

Les buses multicanaux à jet plat „Intensives“ de la Série 600.383 produisent un jet concentré et puissant. Grâce à sa configuration aplatie, la profondeur de jet de cette buse reste toujours constante même avec des pressions et des conditions variables. Ceci permet un fonctionnement précis.

OSHA*

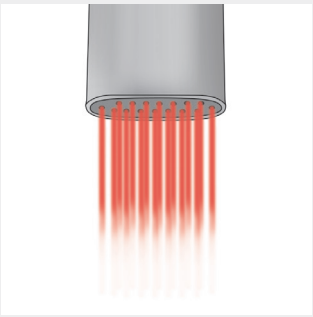

* conforme aux préconisations OSHA sur le niveau sonore

Réduction des coûts	**8 %**	**Réduction sonore**	**10 %**

Matière
Laiton nickelé, PVC

Puissance de soufflage
4.3 N à 2 bar

Niveau sonore
86 db(A) à 2 bar

Consommation Air
V_{LN}=31 m³/h à 2 bar

Pression
P_{max} =10 bar

Température max.
50 °C

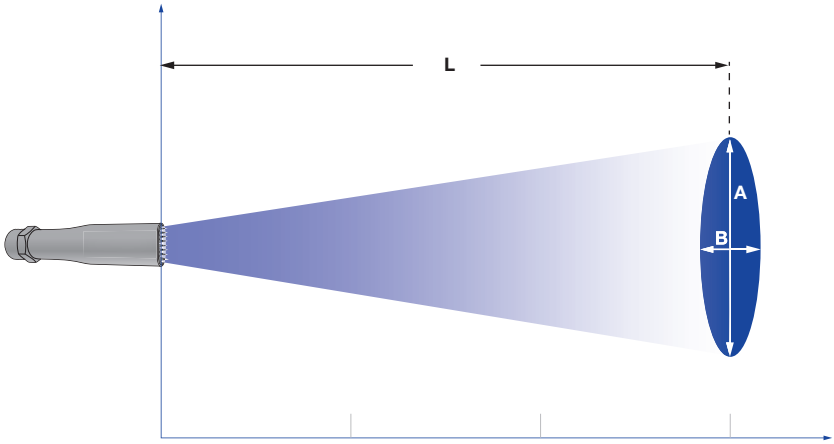

Forme du jet pour les buses de la Série 600.383.35

Pression :	1 bar	3 bar	5 bar
Distance L [mm] :	900	900	900

Dimensions du jet à L

A [mm]:	200	425	510
B [mm]:	230	230	230

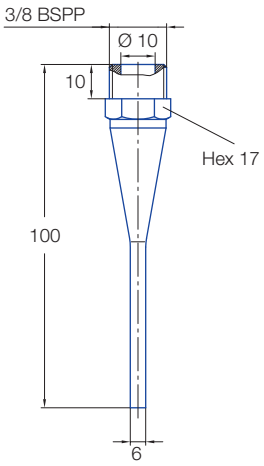

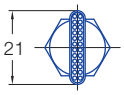

Données techniques

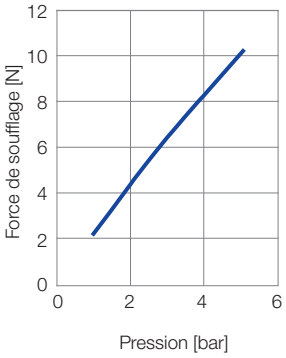

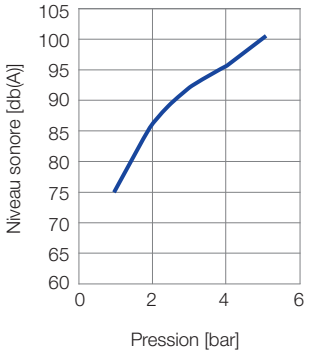

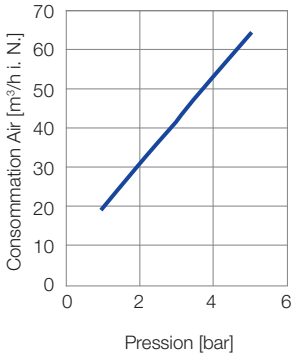

Référence Buse		
Type	Mat. Nr.	Code
	35 **Laiton nickelé/ PVC**	3/8 BSPP
600.383.	○	**AE**

Exemple de Commande :	**Type**	**+**	**Mat. Nr.**	**+**	**Code**	**=**	**Réf. Buse complète**
	600.383.	**+**	**35**	**+**	**AE**	**=**	**600.383.35.AE**

Buses multicanaux „Compact“
Buses à jet plat pour air
Série 600.386.01

Série 600.386.01

Les buses multicanaux à jet plat „Compact“ de la Série 600.386 produisent un jet concentré et puissant. Grâce à cette configuration compacte, c’est la série la mieux adaptée aux utilisations dans les endroits difficiles d’accès et pour un service précis dans de tout petits espaces.

OSHA*

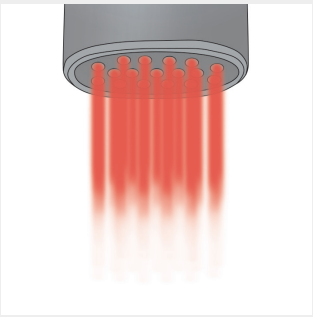

* conforme aux préconisations OSHA sur le niveau sonore

Réduction des coûts 45 %

Réduction sonore 15 %

Matière
Acier, PVC

Puissance de soufflage
3.7 N à 2 bar

Niveau sonore
83.5 db(A) à 2 bar

Consommation Air
V_{LN}=27 m³/h à 2 bar

Pression
P_{max} =10 bar

Température max.
50 °C

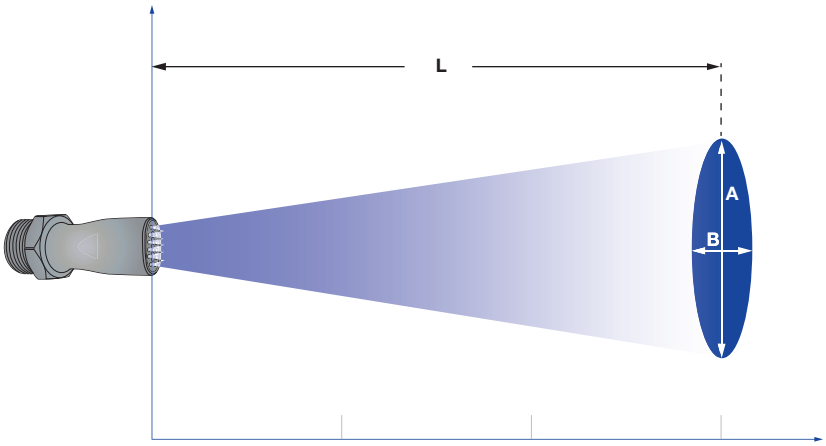

Forme du jet pour les buses de la Série 600.386.01

Pression :	1 bar	3 bar	5 bar
Distance L [mm] :	825	900	900

Dimensions du jet à L

A [mm]:	160	300	460
B [mm]:	215	215	215

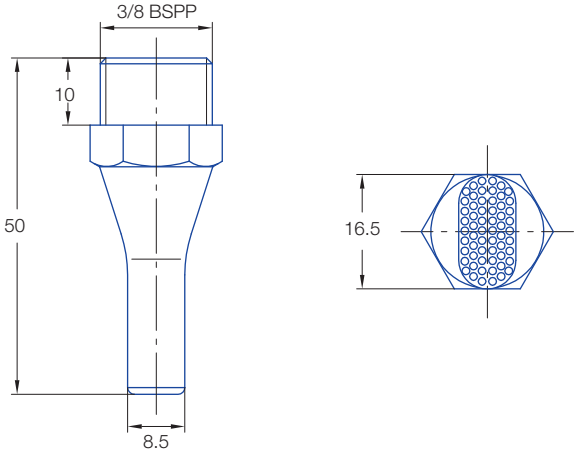

Données techniques

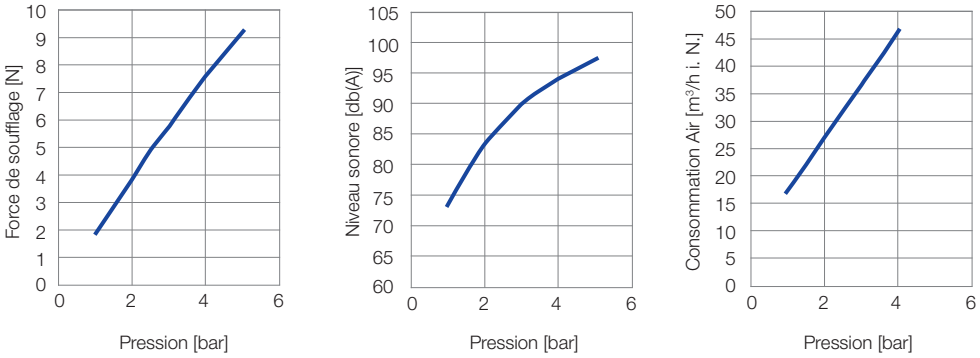

Référence Buse		
Type	Mat. Nr. **01** **Acier / PVC**	Code 3/8 BSPP
600.386.	○	**AE**

Exemple de Commande :	**Type** **600.386.**	**+**	**Mat. Nr.** **01**	**+**	**Code** **AE**	**=**	**Réf. Buse complète** **600.386.01.AE**

Buses multicanaux „Maxi“
Buses à jet plat pour air
Série 600.385.35

Série 600.385.35

Les buses multicanaux à jet plat ‘’Maxi’’ de la Série 600.385 produisent un jet continu très puissant. Grâce à sa section de passage très large, cette buse canalise de grands volumes d’air en un jet concentré. L’impact est puissant, même sur de grandes distances et le niveau sonore reste bas.

OSHA*

* conforme aux préconisations OSHA sur le niveau sonore

Réduction des coûts	**28 %**
Réduction sonore	**15 %**

Matière
Laiton nickelé, PVC

Puissance de soufflage
11.5 N à 2 bar

Niveau sonore
91.5 db(A) à 2 bar

Consommation Air
V_{LN}=100 m^3/h à 2 bar

Pression
P_{max} =10 bar

Température max.
50 °C

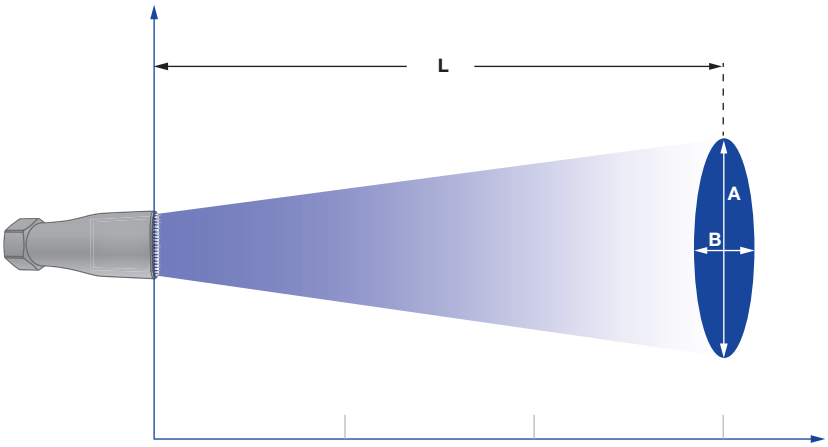

Forme du jet pour les buses de la Série 600.385.35

Pression :	**1 bar**	**3 bar**	**5 bar**
Distance L [mm] :	**775**	**775**	**775**

Dimensions du jet à L

A [mm]:	205	255	270
B [mm]:	200	245	270

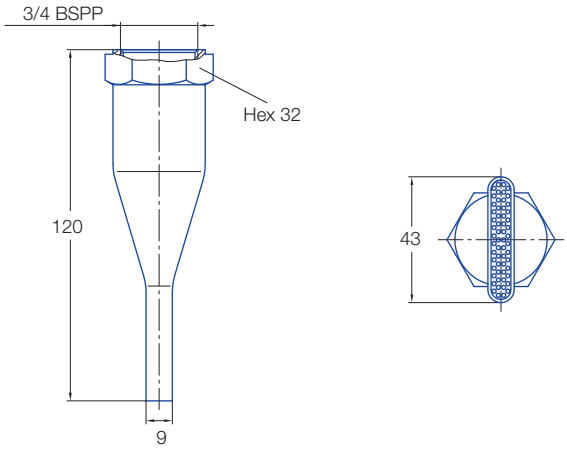

Données techniques

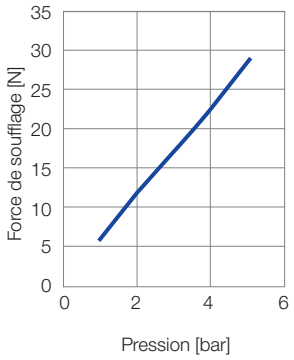

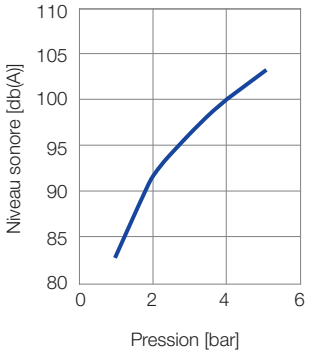

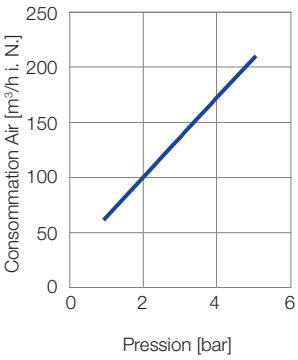

Référence Buse		
Type	Mat. Nr.	Code
	35 **Laiton nickelé/ PVC**	3/4 BSPP
600.385.	○	**AL**

Exemple de Commande :	**Type**	**+**	**Mat. Nr.**	**+**	**Code**	**=**	**Réf. Buse complète**
	600.385.	**+**	**35**	**+**	**AL**	**=**	**600.385.35.AL**

Buses à jet plat à fente pour air ou pour vapeur saturée Série 679

Série 679

Les buses à jet plat à fente de la Série 679 se caractérisent par leur jet large et puissant. Grâce à sa configuration spéciale, l'angle de jet s'ouvre de 70° à 90°. Le montage avec un écrou chapeau permet une installation et un alignement des buses faciles.

OSHA* FDA** **

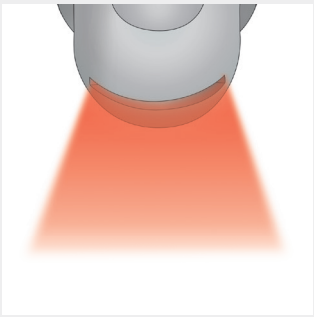

* conforme aux préconisations OSHA sur le niveau sonore
** Concerne uniquement la version en acier inoxydable

Matière
Acier inoxydable
AISI 316Ti, Laiton

Niveau sonore
67-92 db(A) à 2 bar

Consommation Air
Voir tableau ci-dessous

Pression
P_{max} =10 bar

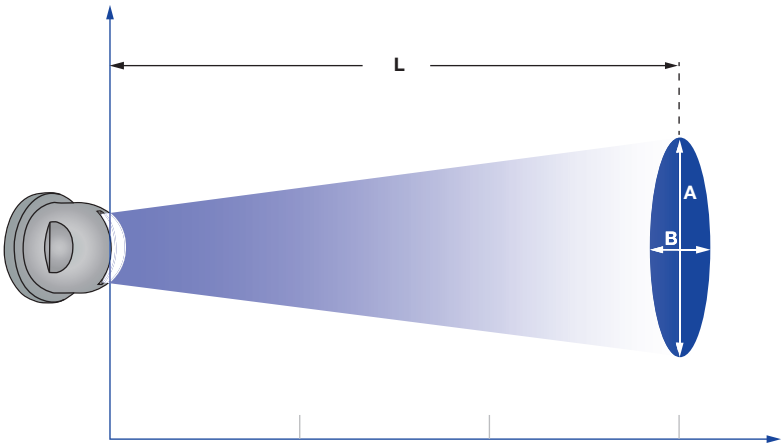

Forme du jet pour les buses de la Série 679

Pression :		1 bar	3 bar	5 bar
679.037	**Distance L [mm]:**	**50**	**100**	**150**
	A [mm]:	110	260	380
	B [mm]:	25	35	45
679.117	**Distance L [mm]:**	**50**	**125**	**150**
	A [mm]:	100	250	310
	B [mm]:	25	30	35
679.255	**Distance L [mm]:**	**375**	**500**	**500**
	A [mm]:	90	190	280
	B [mm]:	90	90	90

Pression :		1 bar	3 bar	5 bar
679.415	**Distance L [mm]:**	**675**	**900**	**900**
	A [mm]:	160	300	460
	B [mm]:	215	215	215
679.495	**Distance L [mm]:**	**900**	**900**	**900**
	A [mm]:	200	425	510
	B [mm]:	230	230	230

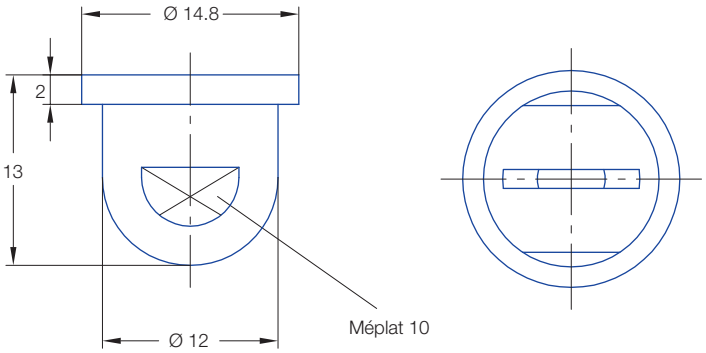

Angle de jet	Référence Buse			A Ø [mm]	$\dot{V}_n$ Air [m³/h]				**Ṁ** Vapeur saturée [kg/h]			
	Type	Mat. Nr. 17 Acier AISI 316Ti	Mat. Nr. 30 Laiton		**p** [bar] 0.5	2.0	5.0	10.0	**p** [bar] 0.5	2.0	5.0	10.0
approx. 70°–90°	**679.037**	-	○	1.2	1.50	3.00	6.00	11.00	1.20	2.30	4.60	8.30
	679.085	○	○	1.3	2.00	4.00	8.00	14.70	1.60	3.10	6.10	11.10
	679.117	○	○	1.5	2.10	4.20	8.40	15.40	1.70	3.30	6.50	11.70
	679.165	○	○	1.8	2.60	5.10	10.30	18.80	2.00	4.10	8.00	14.30
	679.255	○	○	2.1	3.60	7.30	14.50	26.60	2.80	5.70	11.20	20.20
	679.365	○	○	2.8	6.30	12.70	25.40	46.50	5.00	10.00	19.60	35.30
	679.415	○	○	3.6	10.20	20.30	40.70	74.60	8.00	16.00	31.40	56.70
	679.495	○	○	4.3	15.60	31.10	62.20	114.00	12.40	24.80	48.50	87.60

A = Diamètre de perçage équivalent

Exemple de Commande :	**Type**	**+**	**Mat. Nr.**	**=**	**Réf. Buse complète**
	679.037.	**+**	**30**	**=**	**679.037.30.00**

Buses à jet plat miroir pour air ou pour vapeur saturée Série 686

Série 686

Les buses à jet plat à fente de la Série 686 sont bien adaptées aux distances de soufflages courtes. Grâce à son design compact, les largeurs de jet, même dans des espaces réduits, s'en trouvent facilitées. Les versions en laiton et en acier inoxydable AISI 303 peuvent aussi être utilisées à des températures ambiantes élevées.

OSHA* FDA** **

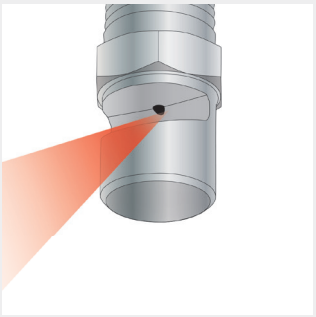

* conforme aux préconisations OSHA sur le niveau sonore
** Concerne uniquement la version en acier inoxydable

Matière
Acier inoxydable AISI 303, Laiton

Niveau sonore
73-84 db(A) à 2 bar

Consommation Air
Voir tableau ci-dessous

Pression
P_{max} = 30 bar

Température max.
550 °C (Acier inoxydable)
240 °C (Laiton)

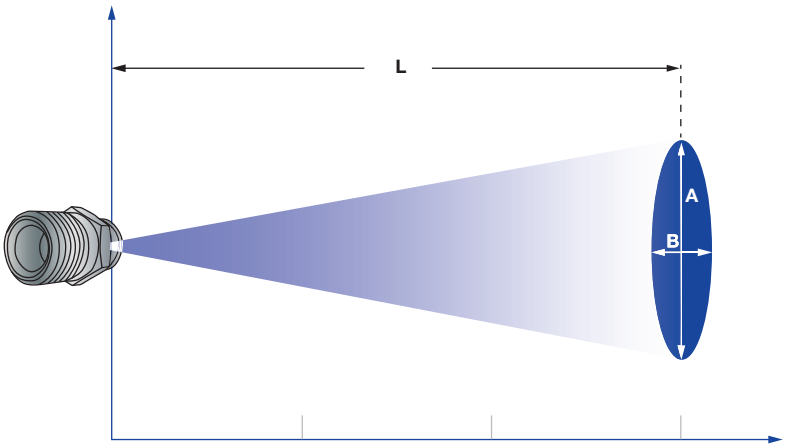

Forme du jet pour les buses de la Série 686

Pression :		1 bar	3 bar	5 bar
686.408	**Distance L [mm]:**	**40**	**80**	**125**
	A [mm]:	35	50	60
	B [mm]:	15	40	50
686.528	**Distance L [mm]:**	**60**	**100**	**150**
	A [mm]:	75	140	210
	B [mm]:	20	40	50
686.608	**Distance L [mm]:**	**90**	**175**	**250**
	A [mm]:	145	230	350
	B [mm]:	25	45	55

Pression :		1 bar	3 bar	5 bar
686.688	**Distance L [mm]:**	**150**	**400**	**525**
	A [mm]:	230	560	740
	B [mm]:	40	80	100
686.728	**Distance L [mm]:**	**180**	**230**	**375**
	A [mm]:	170	360	530
	B [mm]:	50	50	70

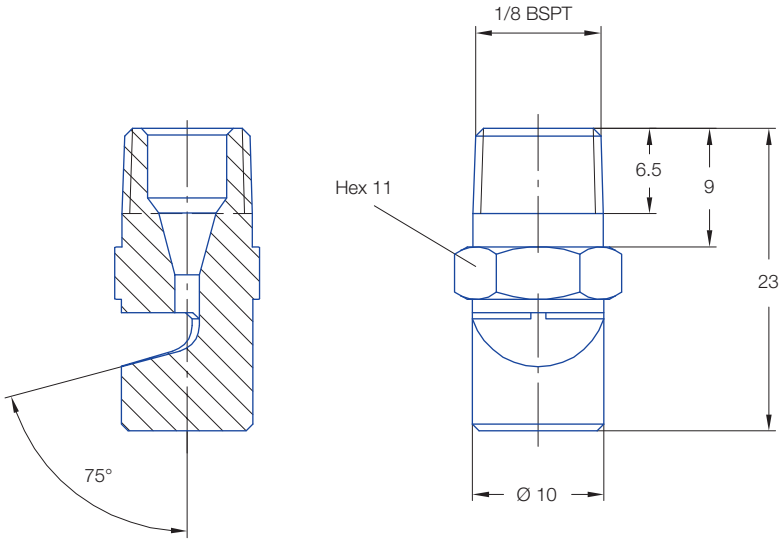

Angle de jet	Référence Buse				B Ø [mm]	η	$\dot{V}_n$ Air [m³/h]				$\dot{M}$ Vapeur saturée [kg/h]			
		Mat. Nr.		Code			p [bar]				p [bar]			
	Type	16 Acier AISI 303	30 Laiton	1/8 BSPT			1.0	2.0	5.0	10.0	1.0	2.0	5.0	10.0
approx. 70°	**686.408**	○	○	**CA**	1.0	75°	1.07	1.60	3.20	5.86	0.88	1.31	2.57	4.64
	686.488	○	○	**CA**	1.3	75°	1.76	2.64	5.29	9.69	1.46	2.17	4.25	7.67
	686.528	○	○	**CA**	1.5	75°	2.20	3.31	6.61	12.13	1.83	2.71	5.31	9.59
	686.568	○	○	**CA**	1.7	75°	2.73	4.09	8.19	15.01	2.27	3.36	6.57	11.87
	686.608	○	○	**CA**	1.9	75°	3.35	5.02	10.04	18.40	2.78	4.11	8.06	14.55
	686.688	○	○	**CA**	2.4	75°	5.45	8.18	16.36	30.00	4.53	6.71	13.14	23.72
	686.728	○	○	**CA**	2.7	75°	6.88	10.33	20.65	37.86	5.71	8.46	16.58	29.94
	686.808	○	○	**CA**	3.4	75°	10.89	16.33	32.66	59.87	9.04	13.28	26.22	47.35

B = Diamètre de perçage

Exemple de Commande :	**Type**	**+**	**Mat. Nr.**	**+**	**Code**	**=**	**Réf. Buse complète**
	686.408	**+**	**16**	**+**	**CA**	**=**	**686.408.16.CA**

Buses à jet rond multicanaux pour air
Série 600.326.5K

Série 600.326.5K

Les buses à jet rond multi-canaux de la Série 600.326 produisent un jet puissant et circulaire. Le niveau sonore et la consommation en air restent réduits à des pressions plus élevées. La géométrie spéciale en sortie d'orifice empêche les blessures de la peau. Ces buses sont conformes aux préconisations d'OSHA sur le niveau sonore.

Réduction des coûts	9 %
Réduction sonore	17 %

Matière
ABS

Puissance de soufflage
2.2 N à 2 bar

Niveau sonore
74 db(A) à 2 bar

Consommation Air
V_{LN}=13 m³/h à 2 bar

Pression
P_{max} = 6 bar

Température max.
50 °C

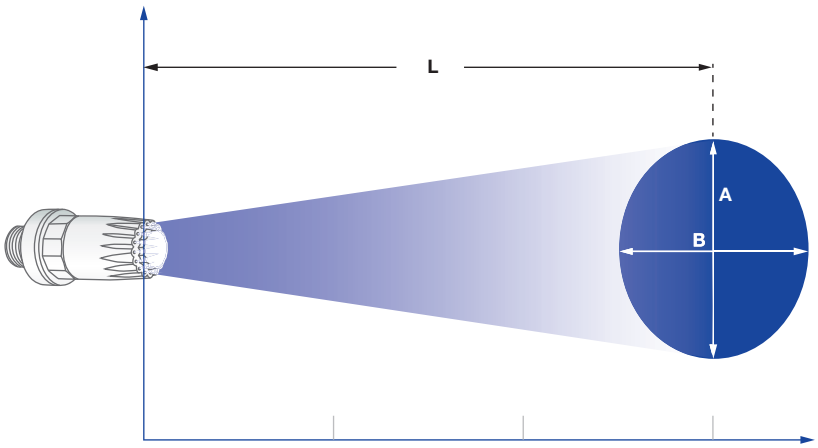

Forme du jet pour les buses de la Série 600.326.5K

Pression :	1 bar	3 bar	5 bar
Distance L [mm] :	700	900	900

Dimensions du jet à L

A [mm]:	160	220	260
B [mm]:	160	220	260

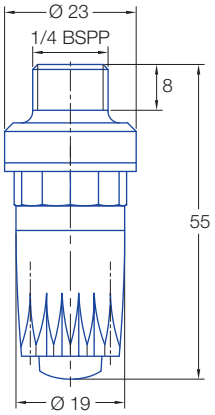

Code AC

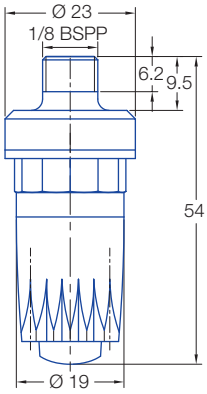

Code AA

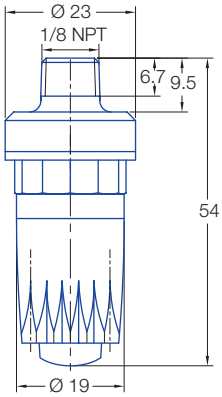

Code BA

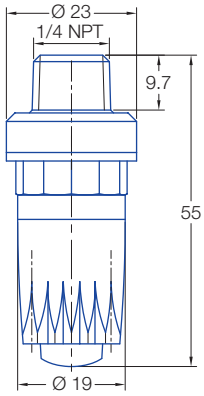

Code BC

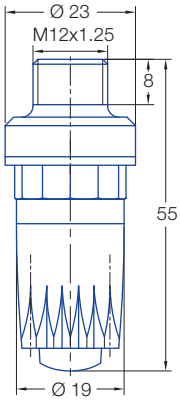

Code HG

Données techniques

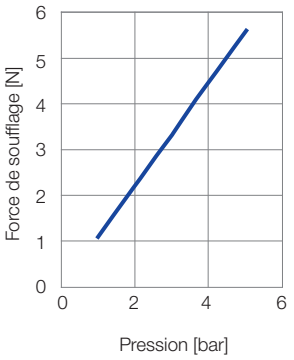

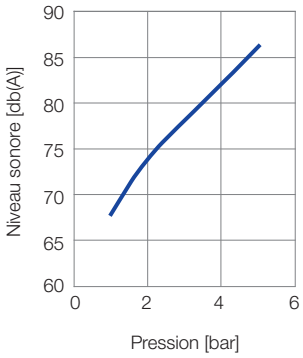

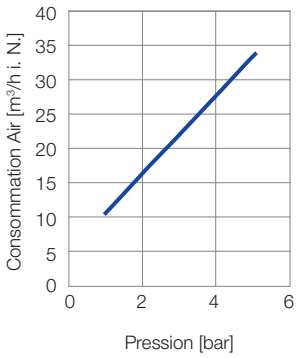

Référence Buse		Raccordement
Type	Code	
600.326.5K (Matière : ABS)	**AC**	1/4 BSPP
	AA	1/8 BSPP
	BA	1/8 NPT
	BC	1/4 NPT
	HG	M12 x 1,25

Exemple de Commande :	**Type 600.326.5K**	**+**	**Code AC**	**=**	**Réf. Buse complète 600.326.5K.AC**

Buses à jet rond multicanaux pour air
Série 600.326.3W

Série 600.326.3W

Les buses à jet rond multi-canaux de la Série 600.326 produisent un jet puissant et circulaire. Le niveau sonore et la consommation en air restent réduits à des pressions plus élevées. La version en zinc facilite l'utilisation de ces buses à une pression et une température plus élevées. La géométrie spéciale en sortie d'orifice empêche les blessures de la peau. Ces buses sont conformes aux préconisations d'OSHA sur le niveau sonore.

OSHA

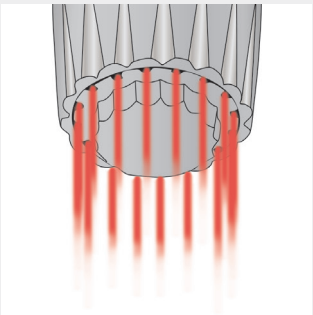

Réduction des coûts	**8 %**
Réduction sonore	**17 %**

Matière
Zinc

Puissance de soufflage
2.1 N à 2 bar

Niveau sonore
79 db(A) à 2 bar

Consommation Air
V_{LN}=15 m³/h à 2 bar

Pression
P_{max} =10 bar

Température max.
90 °C

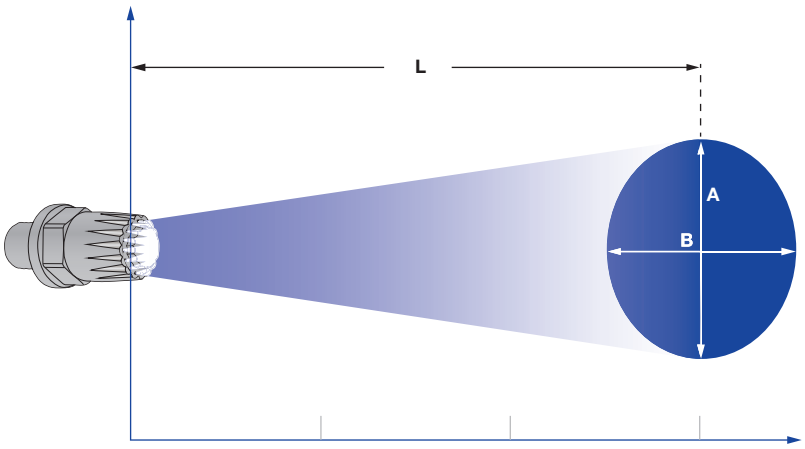

Forme du jet pour les buses de la Série 600.326.3W

Pression :	1 bar	3 bar	5 bar
Distance L [mm] :	700	900	900

Dimensions du jet à L

A [mm]:	160	220	260
B [mm]:	160	220	260

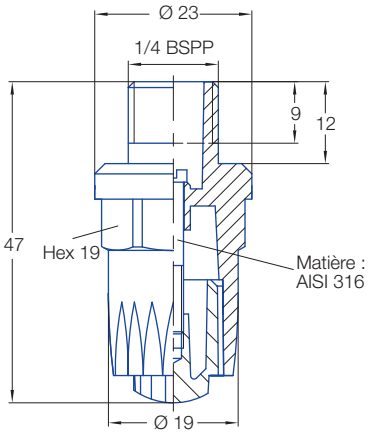

Code AC

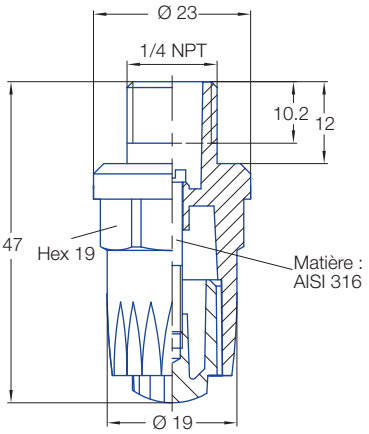

Code BC

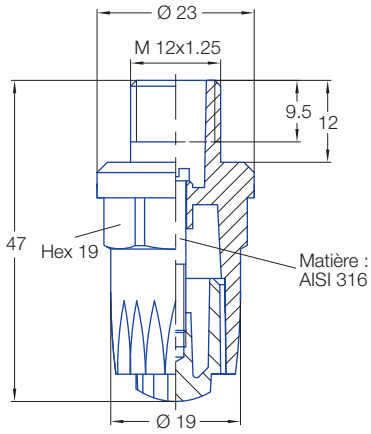

Code HG

Données techniques

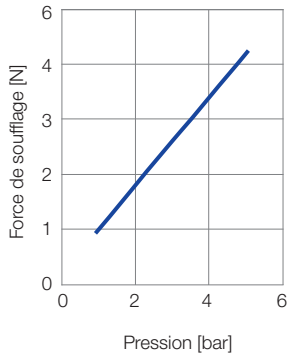

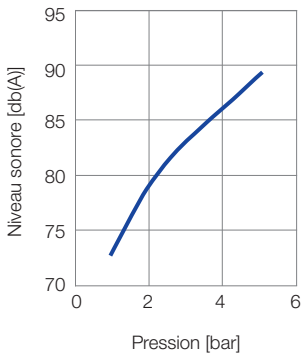

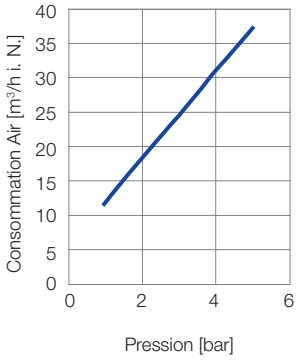

Référence Buse		Raccordement
Type	Code	
600.326.3W (Matière : Zinc – GD-Z410)	**AC**	1/4 BSPP
	BC	1/4 NPT
	HG	M 12x1,25

Exemple de Commande :	**Type**	**+**	**Code**	**=**	**Réf. Buse complète**
	600.326.3W	**+**	**AC**	**=**	**600.326.3W.AC**

Une version en laiton pour haute température est disponible sur demande.

Mini buses à jet rond multicanaux pour air
Série 600.388.30

Série 600.388.30

Les mini buses à jet rond multicanaux de la Série 600.388 produisent un jet d'air concentré et ciblé même sur une longue distance. La configuration compacte rend cette buse très bien adaptée aux endroits d'accès difficile et aux trous borgnes. La géométrie spéciale en sortie d'orifice empêche les blessures de la peau. Ces buses sont conformes aux préconisations d'OSHA sur le niveau sonore.

OSHA

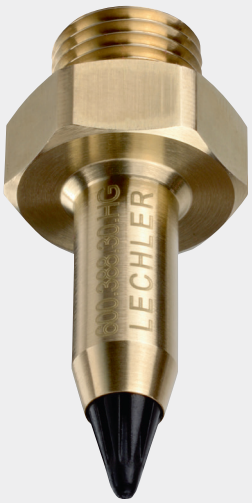

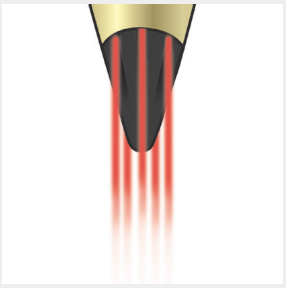

Réduction des coûts	**7 %**	**Réduction sonore**	**8 %**

Matière
Laiton, POM

Puissance de soufflage
1.1 N à 2 bar

Niveau sonore
77 db(A) à 2 bar

Consommation Air
V_{LN}=8 m³/h à 2 bar

Pression
P_{max} =10 bar

Température max.
50 °C

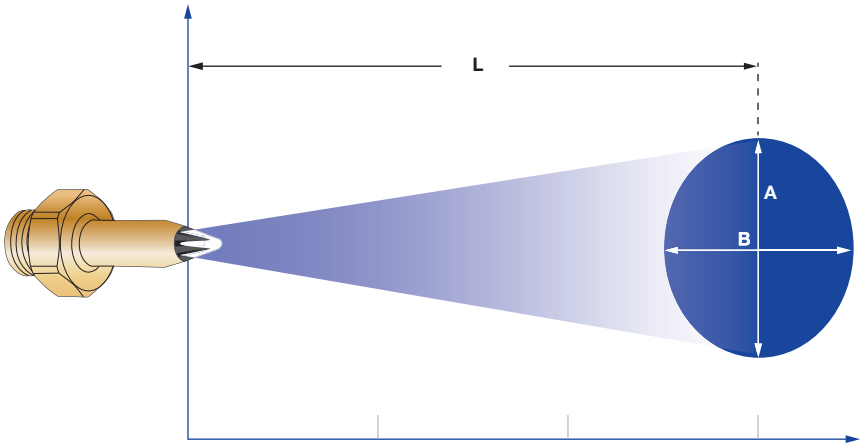

Forme du jet pour les buses de la Série 600.388

Pression :	**1 bar**	**3 bar**	**5 bar**
Distance L [mm] :	**500**	**750**	**900**
Dimensions du jet à L			
A [mm]:	130	185	260
B [mm]:	130	185	260

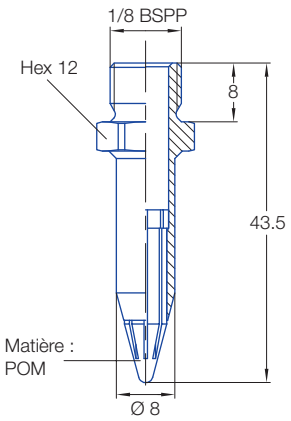

Code AA

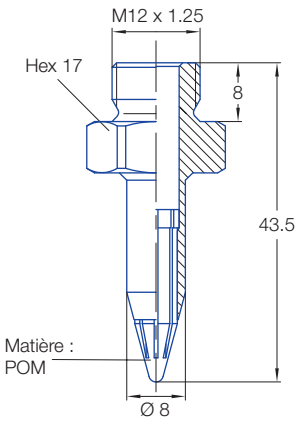

Code HG

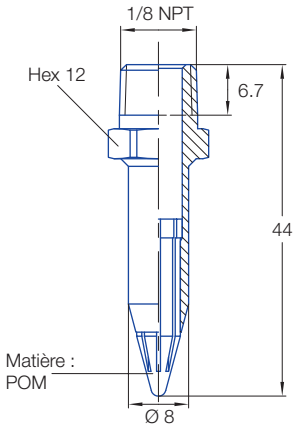

Code BA

Données techniques

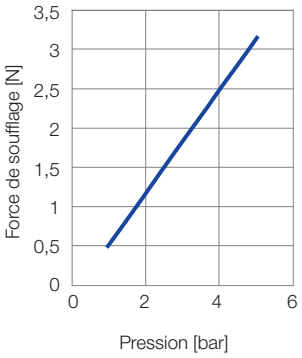

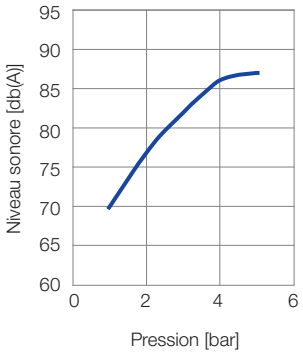

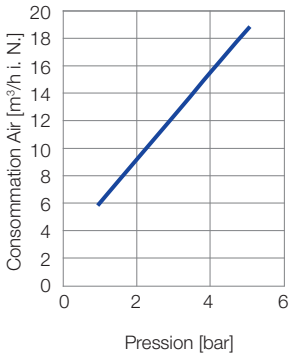

Référence Buse		Raccordement
Type	Code	
600.388.30 (Matière : Laiton / POM)	**AA**	1/8 BSPP
	HG	M 12 x 1,25
	BA	1/8 NPT

Exemple de Commande :	**Type 600.388.30**	**+**	**Code AA**	**=**	**Réf. Buse complète 600.388.30.AA**

Une version en acier inoxydable 316L pour haute température est disponible sur demande.

Micro buses à jet rond multicanaux pour air
Série 600.625.1Y

NOUVEAU

Série 600.625.1Y

Les micro buses à jet rond multicanaux de la Série 600.625 produisent un jet d'air concentré et puissant même sur une longue distance. La configuration ultra-compacte rend cette buse particulièrement bien adaptée aux endroits d'accès difficile et aux trous borgnes. Cette buse est entièrement en acier inoxydable 316L et elle répond aux exigences thermiques les plus hautes. La géométrie spéciale en sortie d'orifice empêche les blessures de la peau. Ces buses sont conformes aux préconisations d'OSHA sur le niveau sonore.

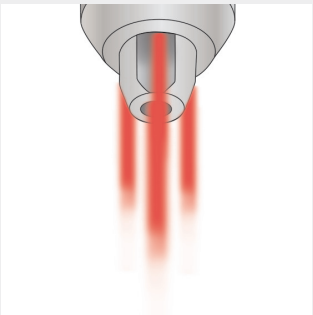

Réduction des coûts	**10 %**	**Réduction sonore**	**6 %**

Matière
Acier inoxydable AISI 316L

Puissance de soufflage
0.4-0.7 N à 2 bar

Niveau sonore
63-70 db(A) à 2 bar

Consommation Air
V_{LN}=2.0-4.2 m³/h à 2 bar

Pression
P_{max} = 5 bar

Température max.
550 °C

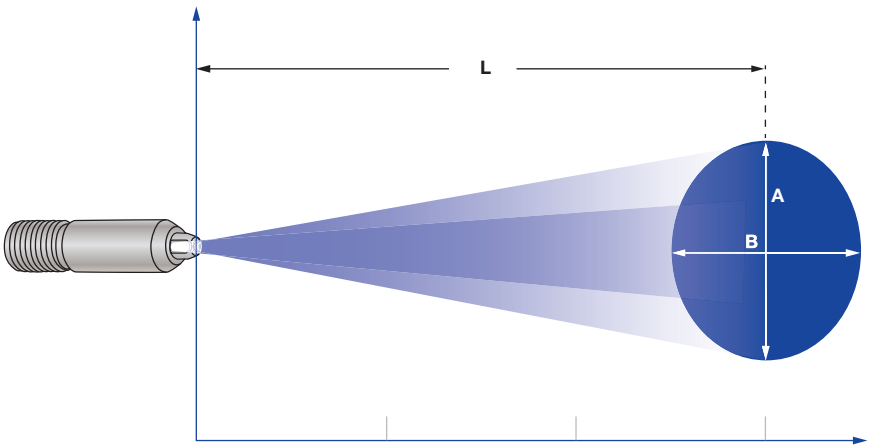

Forme du jet pour les buses de la Série 600.625

Pression :		1 bar	3 bar	5 bar
600.625.1Y.00	**Distance L [mm]:**	**225**	**400**	**500**
	A [mm]:	60	85	110
	B [mm]:	60	85	110
600.625.1Y.10	**Distance L [mm]:**	**350**	**600**	**825**
	A [mm]:	80	110	155
	B [mm]:	80	110	155

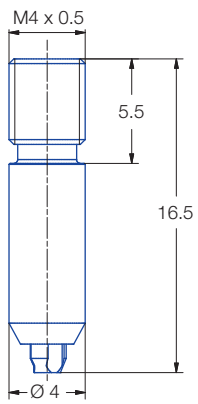

600.625.1Y.00

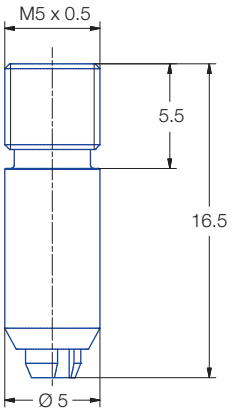

600.625.1Y.10

Données techniques

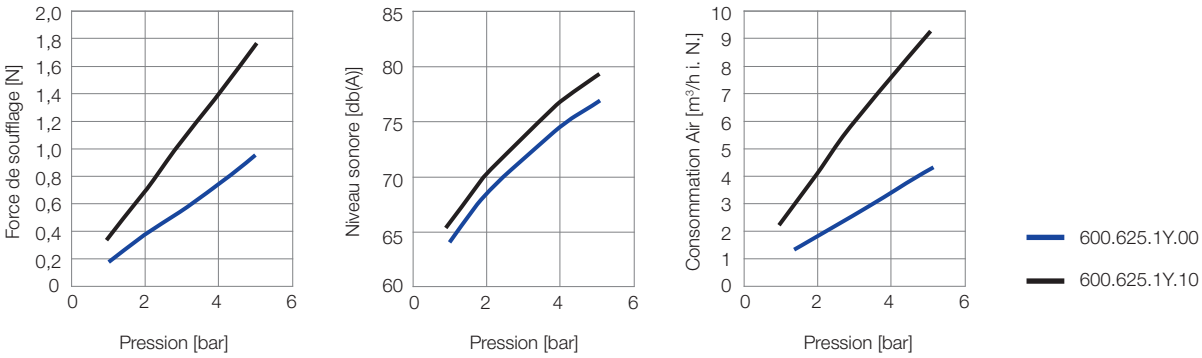

Référence Buse		Raccordement	
Type	Mat. Nr. **1Y** **Acier inoxydable AISI 316L**	M4 x 0,5	M5 x 0,5
600.625.	○	00	-
600.625.	○	-	10

Exemple de Commande :	**Type** **600.625**	**+**	**Mat. Nr.** **1Y**	**+**	**Code** **00**	**=**	**Réf. Buse complète** **600.625.1Y.00**

Maxi buses à jet rond multicanaux pour air
Série 600.387.35

Série 600.387.35

Les maxi buses à jet rond multicanaux de la Série 600.387 produisent un jet d'air circulaire et puissant. Grâce à une large section de passage, ces buses concentrent de grands volumes d'air en un seul et unique jet même sur de longues distances. Malgré tout, le niveau sonore reste bas.

OSHA*

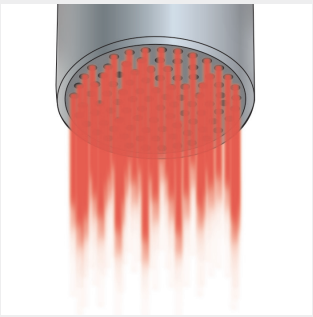

* Ces buses sont conformes aux préconisations d'OSHA sur le niveau sonore.

Réduction des coûts 15 %

Réduction sonore 16 %

Matière
Laiton nickelé, PVC

Puissance de soufflage
12.8 N à 2 bar

Niveau sonore
93 db(A) à 2 bar

Consommation Air
V_{LN}=157 m^3/h à 2 bar

Pression
P_{max} = 6 bar

Température max.
50 °C

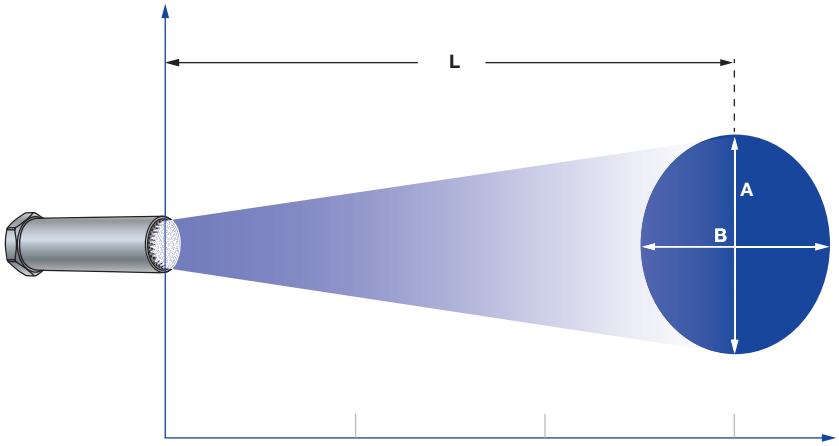

Forme du jet pour les buses de la Série 600.387

Pression :	1 bar	3 bar	5 bar
Distance L [mm] :	800	800	800

Dimensions du jet à L

A [mm]:	220	255	310
B [mm]:	220	255	310

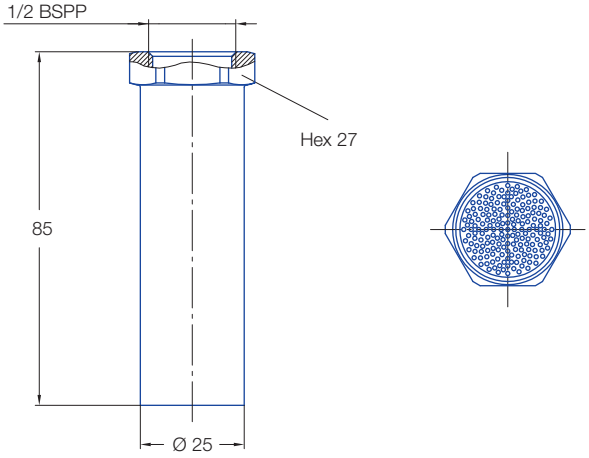

Données techniques

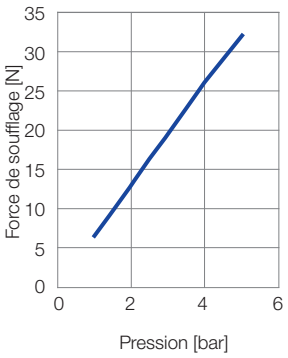

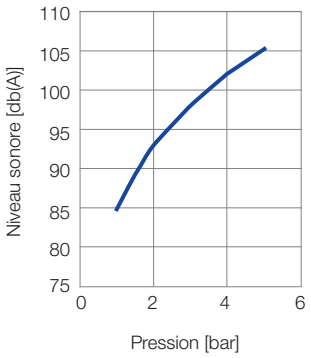

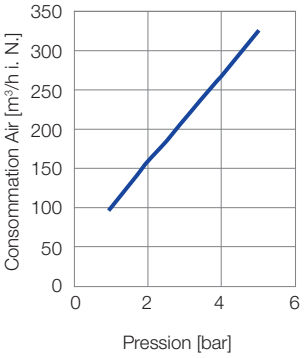

Référence Buse		
Type	Mat. Nr.	Code
	35 **Laiton nickelé, PVC**	1/2 BSPP
600.387.	○	**AH**

Exemple de Commande :	**Type** **600.387.**	**+**	**Mat. Nr.** **35**	**+**	**Code** **AH**	**=**	**Réf. Buse complète** **600.387.AH.00**

Buses à jet rectiligne pour air comprimé ou vapeur saturée Série 544

Série 544

Les buses à jet rectiligne de la Série 544 produisent un jet d'air droit et ciblé. Ces buses Lechler font partie de notre gamme standard qui offre un grand choix de niveaux de rendement. La version en acier inoxydable de cette série permet aussi une utilisation à des températures plus élevées.

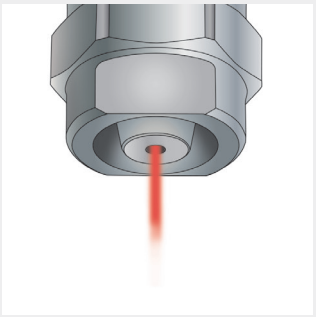

* Ces buses sont conformes aux préconisations d'OSHA sur le niveau sonore.

Matière
Acier inoxydable AISI 303

Puissance de soufflage
0.25-2.9 N à 2 bar

Niveau sonore
65-90 db(A) à 2 bar

Consommation Air
Voir tableau ci-dessous

Pression
P_{max} = 30 bar

Température max.
550 °C

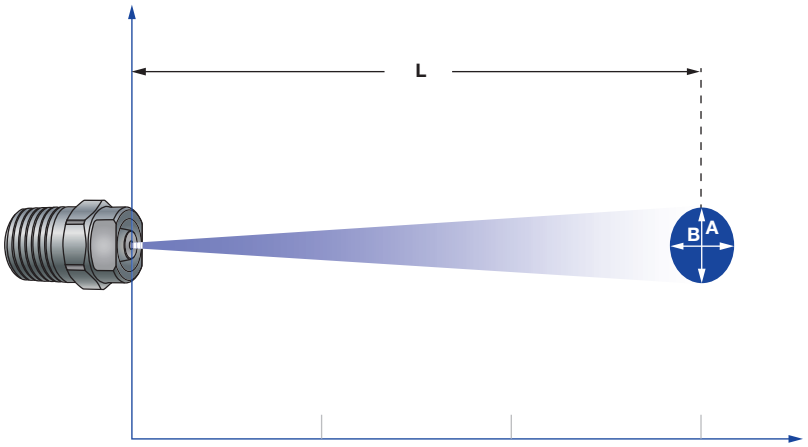

Forme du jet pour les buses de la Série 544

Pression :		1 bar	3 bar	5 bar
544.360	**Distance L [mm] :**	**175**	**325**	**400**
	A [mm]:	50	75	100
	B [mm]:	50	75	100
544.480	**Distance L [mm] :**	**250**	**400**	**475**
	A [mm]:	70	120	150
	B [mm]:	70	120	150
544.640	**Distance L [mm] :**	**400**	**650**	**825**
	A [mm]:	105	175	225
	B [mm]:	105	175	225
544.800	**Distance L [mm] :**	**750**	**900**	**900**
	A [mm]:	180	260	280
	B [mm]:	180	260	280

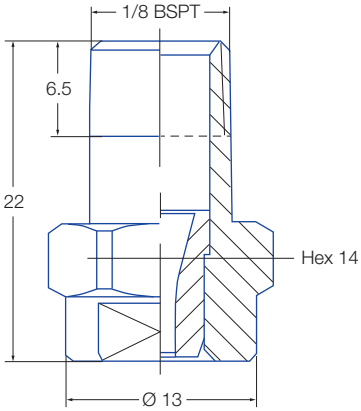

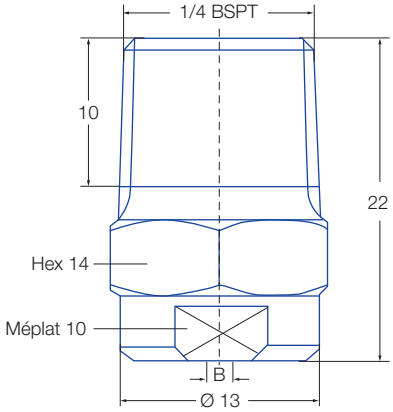

Référence Buse				B Ø [mm]	$\dot{V}_n$ Air [m³/h]				$\dot{M}$ Vapeur saturée [kg/h]			
Type	Mat. Nr.	Code			**p** [bar]				**p** [bar]			
	16 Acier AISI 303	1/8 BSPT	1/4 BSPT		1	2	3	5	1	2	3	5
544.360	○	**CA**	**CC**	1.05	0.93	1.40	1.92	2.88	0.77	1.14	1.64	2.42
544.400	○	**CA**	**CC**	1.30	1.43	2.14	2.94	4.41	1.18	1.75	2.51	3.71
544.480	○	**CA**	**CC**	1.33	1.67	2.51	3.42	5.13	1.39	2.06	2.92	4.23
544.560	○	**CA**	**CC**	1.69	2.58	3.87	5.27	7.90	2.14	3.18	4.50	6.66
544.640	○	**CA**	**CC**	2.09	4.33	6.50	8.81	13.22	3.60	5.33	7.52	11.13
544.720	○	**CA**	**CC**	2.66	6.85	10.27	14.00	21.02	5.68	8.42	11.96	17.70
544.800	○	**CA**	**CC**	3.30	10.75	16.12	21.87	32.81	8.92	13.21	18.66	27.63

B = Diamètre de perçage

Exemple de Commande :	**Type** **544.360**	**+**	**Mat. Nr.** **16**	**+**	**Code** **CA**	**=**	**Réf. Buse complète** **544.360.16.CA**

Buses à jets rectilignes multiples pour air comprimé ou vapeur saturée Séries 540 / 541

Séries 540 / 541

Les buses à jets rectilignes multiples des Séries 540/541 permettent de pulvériser des gaz et autres médias à un angle d'environ 240° à travers 40 orifices. Grâce à leur robustesse, ces buses peuvent être employées dans des conditions rudes, même immergées dans un liquide.

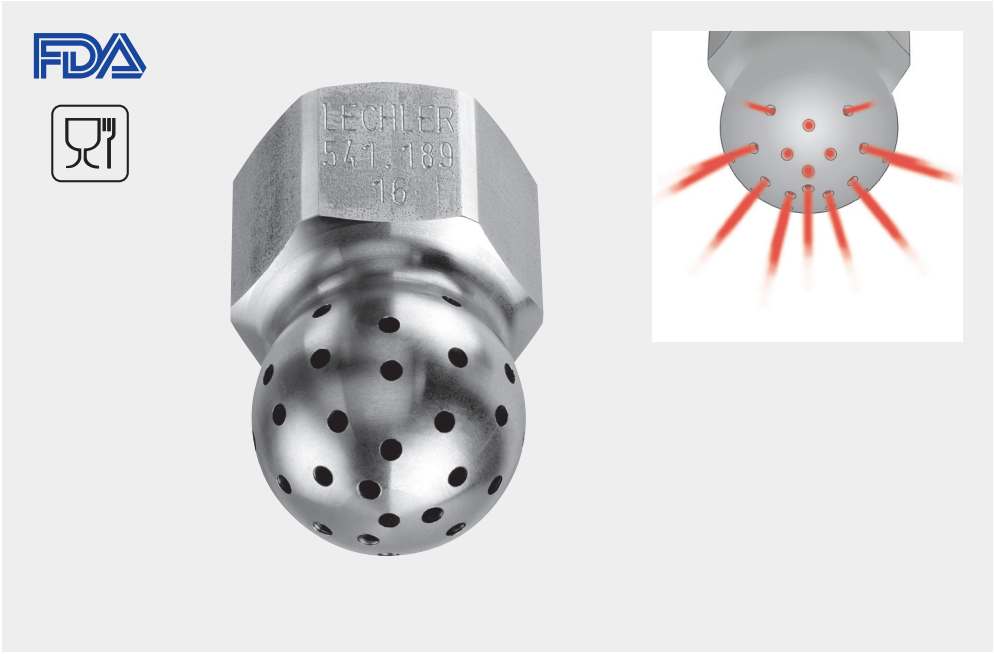

Matière
Acier inoxydable AISI 303

Consommation Air
Voir tableau ci-dessous

Pression
P_{max} =10 bar

Température max.
200 °C

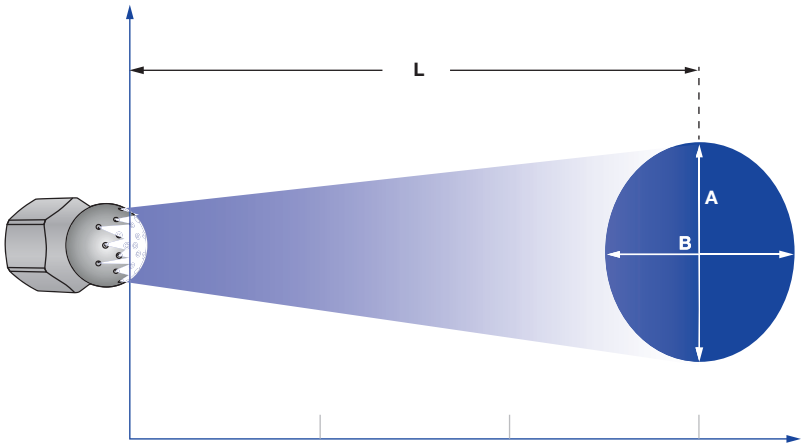

Forme du jet pour les buses des Séries 540 / 541

Pression :		1 bar	3 bar	5 bar
540.909	**Distance L [mm]:**	**375**	**725**	**850**
	A [mm]:	80	160	170
	B [mm]:	80	160	170
541.109	**Distance L [mm]:**	**800**	**800**	**800**
	A [mm]:	195	290	325
	B [mm]:	195	290	325
541.239	**Distance L [mm]:**	**800**	**800**	**800**
	A [mm]:	220	225	260
	B [mm]:	220	225	260

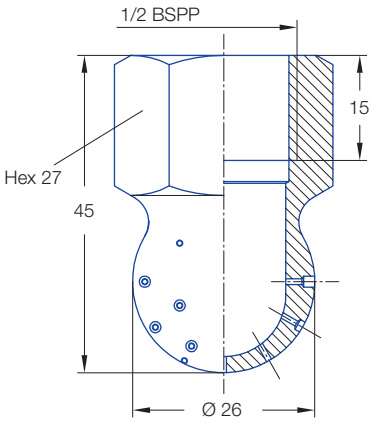

Angle de jet	Référence Buse		B Ø [mm]	$\dot{V}_n$ Air [m³/h]				**Ṁ** Vapeur saturée [kg/h]			
				p [bar]				**p** [bar]			
	Type	Mat. Nr. **16** Acier AISI 303		1	2	3	5	1	2	3	5
approx. 240°	**540.909**	○	0.8	22.80	34.20	45.50	68.30	18.10	26.90	35.50	52.70
	540.989	○	1.0	35.50	53.30	71.00	106.50	28.20	41.70	55.10	81.70
	541.109	○	1.5	83.30	124.90	166.50	249.80	66.00	97.70	129.20	191.60
	541.189	○	2.0	129.70	194.50	259.30	389.00	103.00	152.60	201.70	299.10
	541.239	○	2.3	167.20	250.80	334.30	501.50	133.20	197.30	260.80	386.60

B = Diamètre de perçage

Exemple de	**Type**	**+**	**Mat. Nr.**	**=**	**Réf. Buse complète**
Commande :	**540.909**	**+**	**16**	**=**	**544.360.16.CA**

Accessoires
Articulations sphériques / Manchons

Articulations sphériques

Les articulations sphériques Lechler pour montage rapide peuvent être utilisées avec les buses Whisperblast à jet plat et à jet rond.
Orientable à 30° dans toutes les directions. Pas de joint d'usure, une durée de service longue et sans problème, même avec des réglages et ajustements fréquents.

P_{max} = 25 bar

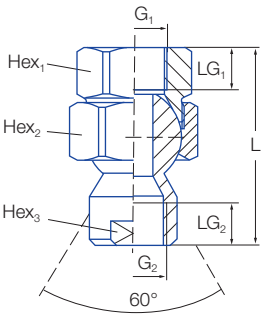

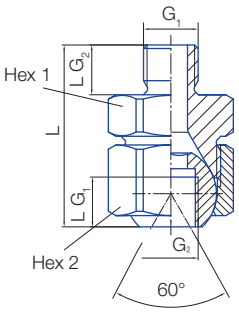

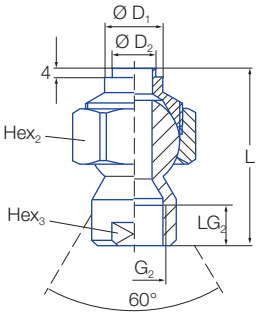

Raccordement	Référence Buse					Dimensions										Poids (Laiton)
	Type	Mat. Nr. 16 Inox AISI 303/ AISI 316Ti	Mat. Nr. 16 Inox AISI 303	Mat. Nr. 30 Laiton	Code	D_1	D_2	G_1 ISO 228	G_2 ISO 228	L_{G1} [mm]	L_{G2} [mm]	L [mm]	SW_1	SW_2	SW_3	
Articulation sphérique avec raccordement taraudé	① **092.020**	-	○	○	**AD**	-	-	1/4	1/4	12.0	11.5	60.3	27	27	17	60 g
	① **092.021**	-	○	○	**AF**	-	-	3/8	1/4	12.0	11.5	58.3	27	27	17	80 g
	② **092.024**	-	○	○	**AC**	-	-	1/4	1/4	12.0	12.0	44.0	27	27	-	140 g
	② **092.030**	-	○	○	**AE**	-	-	3/8	3/8	12.0	12.0	44.0	27	30	-	160 g
Articulation sphérique avec raccordement soudé	③ **092.020**	○	-	-	**SD**	20.0	15.0	-	1/4	-	11.5	64.3	-	27	17	60 g
	③ **092.030**	○	-	-	**SF**	22.0	15.0	-	3/8	-	12.0	58.7	-	30	19	80 g

Exemple de Commande :	Type	+	Mat. Nr.	+	Code	=	Réf. Buse complète
	092.020	+	16	+	AD	=	092.020.16.AD

Nipple

095.016.30.14.23.0
Les nipples fabriqués en laiton permettent un raccordement aux pistolets à air comprimé.
Adaptables aux séries :

- 600.130
- 600.283
- 600.332
- 600.606
- 600.493
- 600.484
- 600.326
- 544

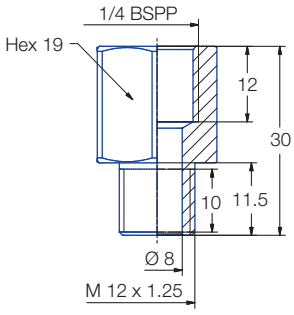

Accessoires
Colliers de montage / Mamelons / Ecrous-chapeaux

Colliers de montage

090.0X3.5X.00

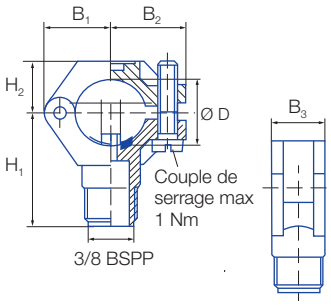

090.012.5E.AB

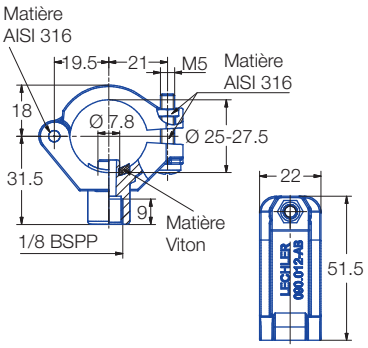

Référence Buse					Dimensions [mm]								
Type	Mat. Nr. 51 Polyamide	Mat. Nr. 53 Polypropylène	Mat. Nr. 5E PVDF	Vis	Tube Ø	D Ø	B_R Ø	B_1	B_2	B_3	H_1	H_2	Poids (Laiton)
090.053	○	○	○	Matière AISI 304	3,8“	16.5 -18.0	6.2	19.0	22.0	18.5	34.5	14.5	20 g
090.003	○	○	○		1/2“	20 - 22.0	6.2	21.2	23.8	18.5	36.5	16.5	20 g
090.013	○	○	○		3/4“	25 - 27.5	7.8	24.5	26.5	22.0	39.5	17.5	25 g
090.023	○	○	○		1“	32 - 34.5	10.8	30.0	31.0	22.0	44.0	21.0	32 g
090.033	○	○	○		1 1/4“	40 - 43.0	12.8	34.0	35.5	25.0	48.0	25.0	38 g
090.012	-	-	○	AISI 316	3/4“	25 - 27.5	7.8	19.5	21.0	22.0	31.5	18.0	40 g

Mamelons

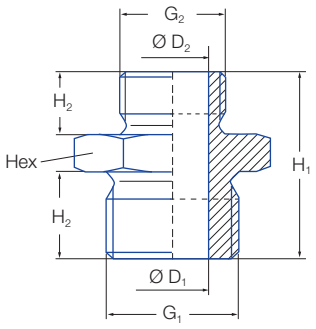

Référence Buse			Dimensions [mm]						Poids (Laiton)
Type	Mat. Nr. 17 Inox AISI 316Ti	Mat. Nr. 30 Laiton	G_1 ISO 228	G_2 ISO 228	H_1	H_2	D_1	D_2	SW	
065.215	○	○	3/8 A	1/4 A	25	10	10	7	22	30 g
065.211	○	○	3/8 A	3/8 A	25	10	11.5	-	22	25 g

Ecrous-chapeaux

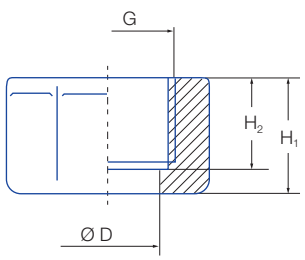

Référence Buse						Dimensions [mm]					Poids (Laiton)
Type	Mat. Nr. 16 Inox AISI 303	Mat. Nr. 17 Inox AISI 316Ti	Mat. Nr. 30 Laiton	Mat. Nr. 56 POM	Mat. Nr. 5E PVDF	G ISO 228	H_1	H_2	D	SW	
065.200	○	○	○	-	-	3/8	13.0	10.0	12.8	22	25 g
065.200	-	-	-	○	○	3/8	14.5	11.5	12.8	22	25 g

ENGINEERING
YOUR SPRAY SOLUTION

LECHLER DANS LE MONDE

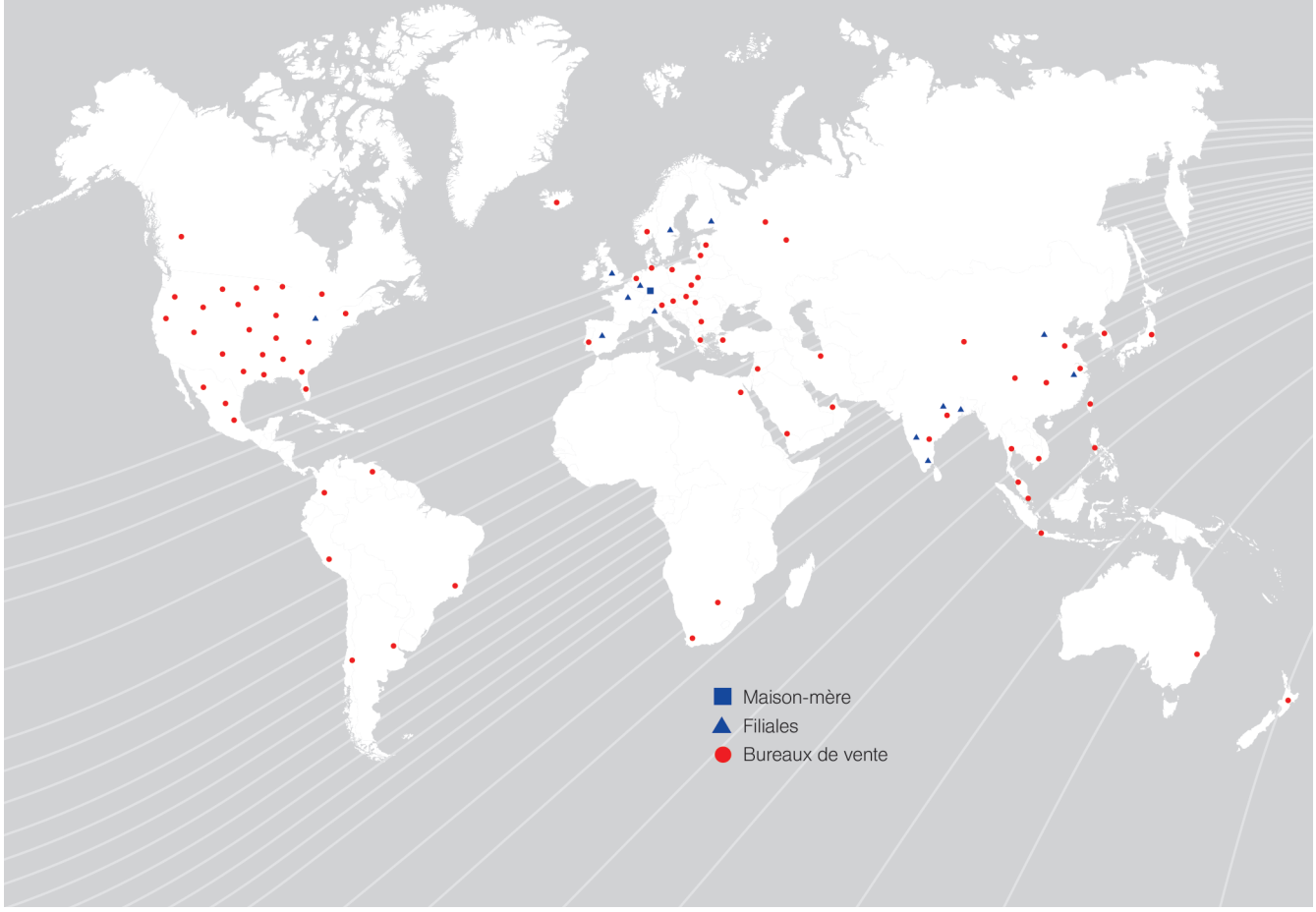

Lechler France · Buses de précision - Systèmes de buses
Bâtiment CAP 2 · 66 – 72 rue Marceau · F- 93100 Montreuil · Tél. +33 1 49 88 26 00 · Fax +33 1 49 88 26 09 · info@lechler.fr · www.lechler.fr

Allemagne : Lechler GmbH · P.O. Box 13 23 · 72544 Metzingen, Germany · Tél. +49 7123 962-0 · Fax +49 7123 962-333 · info@lechler.de · www.lechler.de
Belgique : Lechler S.A./N.V. · Avenue Mercatorlaan, 6 · 1300 Wavre · Tél. +32 10 225022 · Fax +32 10 243901 · info@lechler.be
Chine : Lechler Intl. Trad. Co. Ltd. · Beijing · Rm. 418 Landmark Tower · No. 8 Dong San Huan Bei Lu · Tél. +86 10 84537968, Fax +86 10 84537458 · info@lechler.com.cn
Finlande : Lechler Oy · Jäspilänkatu 18 · 04360 Kerava · Tél. +358 207 856880 · Fax +358 207 856881 · info@lechler.fi
Grande Bretagne : Lechler Ltd. · 1 Fell Street, Newhall · Sheffield, S9 2TP · Tél. +44 114 2492020 · Fax +44 114 2493600 · info@lechler.com
Inde : Lechler (India) Pvt. Ltd. · Plot B-2 · Main Road · Wagle Industrial Estate · Thane (W) - 400604 · Tél. +91 22 40634444 · Fax +91 22 40634497 · lechler@lechlerindia.com
Italy : Lechler Spray Technology S.r.l. · Via Don Dossetti, 2 · 20080 Carpiano (Mi) · Tél. +39 02 98859027 · Fax: +39 02 9815647 · info@lechleritalia.com
Suède : Lechler AB · Kungsängsvägen 31 B · 753 23 Uppsala · Tél. +46 54 137030 · Fax +46 54 137031 · info@lechler.se
Espagne : Lechler S.A. · Avda. Pirineos 7 · Oficina B7, Edificio Inbisa I · 28700 San Sebastián de los Reyes, Madrid · Tél. +34 91 6586346 · Fax +34 91 6586347 · info@lechler.es
USA : Lechler Inc. · 445 Kautz Road · St. Charles, IL. 60174 · Tél. +1 630 3776611 · Fax +1 630 3776657 · info@lechlerUSA.com

Edition 06/16 · FR · PDF · M-2016-3550-080 · www.dgm-walliser.de · Sous réserve de modification technique.