ENGINEERING
YOUR SPRAY SOLUTION

NEU

Düsenventil
Baureihe 166H

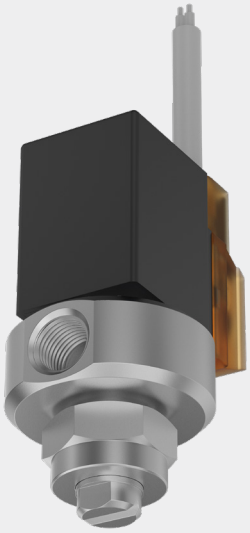

- Kompaktes Düsenventil
- Flexibel einsetzbar
- Große Düsenvielfalt für unterschiedlichste Anwendungen

ENGINEERING
YOUR SPRAY SOLUTION

Das Edelstahlgehäuse in Kombination mit einem Magnetventil ermöglicht eine flexible Taktung der Sprühanwendung.

Anwendungen:

- Reinigung
- Behandlung von Oberflächen
- Befeuchtung
- Schmierprozesse

Lieferumfang:

- Düsenventil mit Gehäuse, Überwurfmutter und 5 m langem Anschlusskabel mit Stecker
- Düse muss separat bestellt werden

FDA

Baureihe 166H

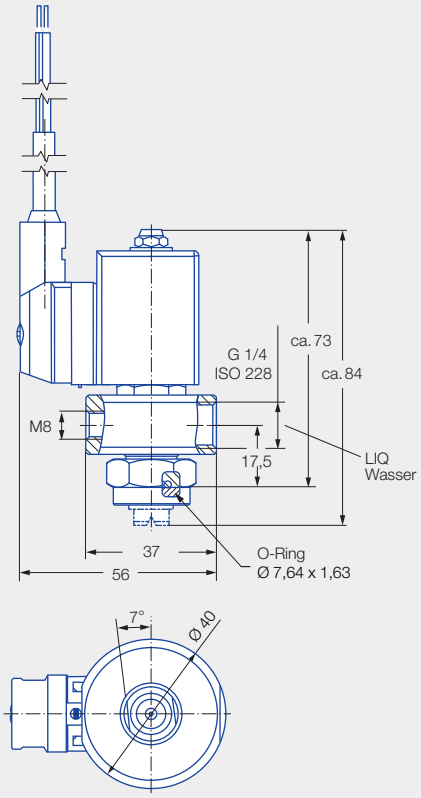

Werkstoff:
Gehäuse: Edelstahl 1.4404
Innenteile: Edelstahl 1.4404, 1.4301, 1.4113
Dichtungswerkstoff: FKM (FDA-konform)

Volumenstrom Wasser:
Max. 6,5 l/min bei 5 bar

Max. Betriebsdruck:
10 bar

Leistung:
8 W

Spannung:
24 V DC

Schutzklasse:
IP 65

Max. Schaltfrequenz:
500/min bei 5 bar

Bestell-Nr.
166.000.1Y.H1.00.0

	Type	Leistungsgröße bis	Strahlform	Strahlwinkel	Werkstoff
	226	285	Hohlkegel	60°/90°	1.4305
	468	68X	Vollkegel	60°/90°/120°	1.4571/1.4404 2.0401 PVDF
	684	608	Flachstrahl (Zungendüse)	140°	POM PVDF
	652	64X	Flachstrahl	20°/30°/45° 60°/75°/90° 120°	1.4305 1.4571/1.4404 2.0401
	Detaillierte Informationen zur Version mit Schwalbenschwanz finden Sie auf der gegenüberliegenden Seite.				

Ihre Vorteile

- Die Düsenmontage mittels Überwurfmutter garantiert einen problemlosen Düsenwechsel
- Einfache Strahlausrichtung
- Flexible Bauweise, daher können Flachstrahldüsen, Hohlkegeldüsen und Vollkegeldüsen verwendet werden
- Mit integriertem O-Ring zur Abdichtung zwischen Düse und Ventil

Eigenschaften:

- Außengeometrie des Düsengehäuses strömungstechnisch für Pulsbetrieb optimiert
- Positionierung erfolgt über angebrachten Schwalbenschwanz
- Leistungsgrößen und Strahlwinkel identisch mit Standarddüsenbaureihe 652

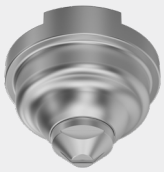

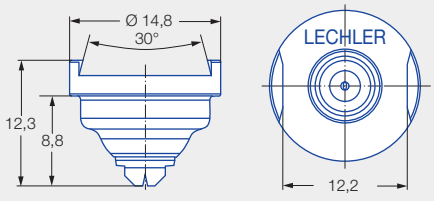

Baureihe 652.XXX.16.56

	Type	Leistungsgröße bis	Strahlform	Strahlwinkel	Werkstoff
	652.XXX.16.56	64X	Flachstrahl	20°/30°/45° 60°/75°/90° 120°	1.4305

Die Leistungsgröße (Volumenstrom und Strahlwinkel) entnehmen Sie bitte den Daten der Baureihe 652 (Seiten 4.16 + 4.17) in unserem Hauptkatalog.

Bestell-	Type	+	Leistungsgröße	=	Bestell-Nr.
Beispiel:	652.XXX.16.56	+	301	=	652.301.16.56

ENGINEERING
YOUR SPRAY SOLUTION

WIR SIND WELTWEIT FÜR SIE DA

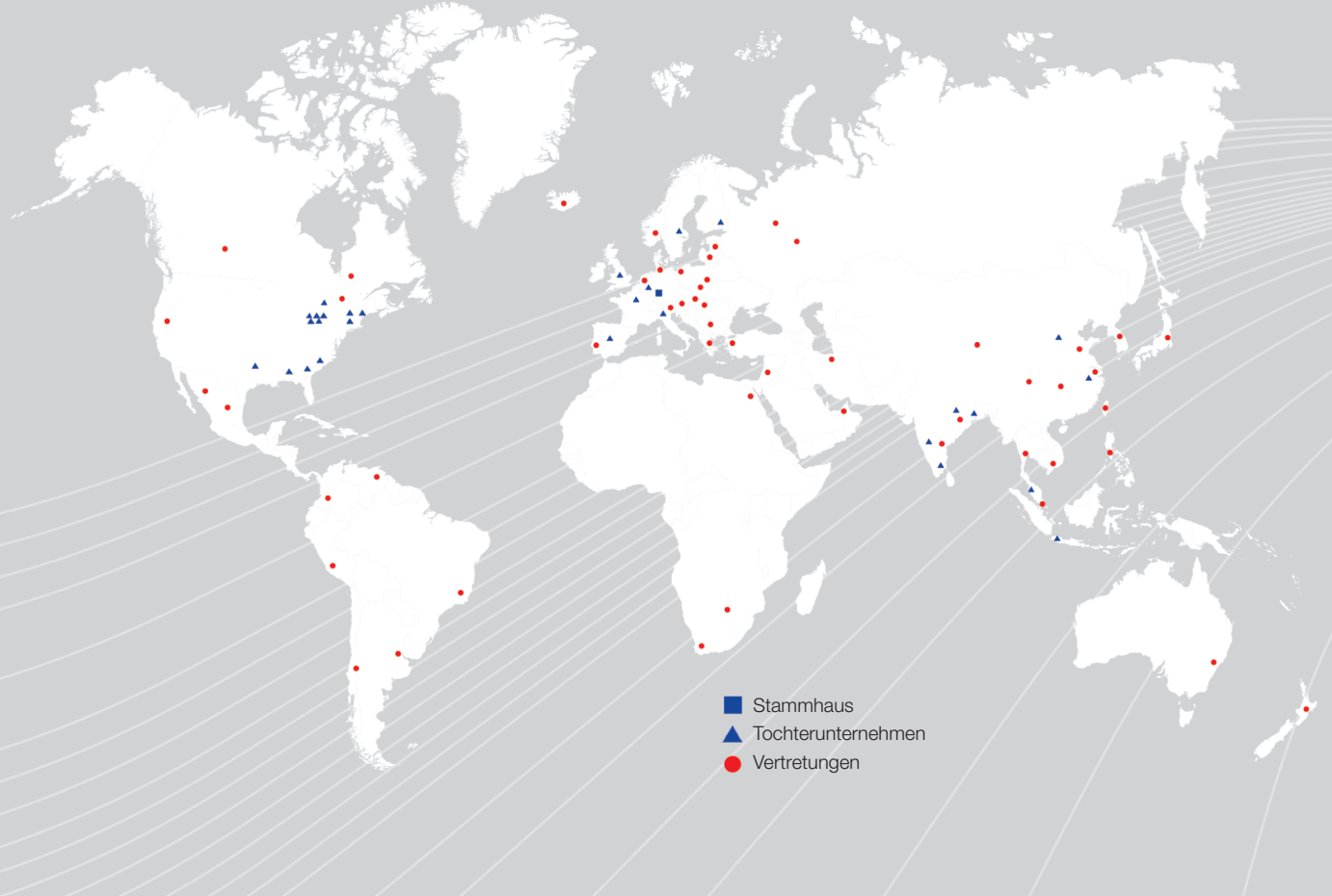

Lechler GmbH · Präzisionsdüsen · Düsensysteme
Postfach 13 23 · 72544 Metzingen, Germany · Tel. +49 7123 962-0 · Fax +49 7123 962-444 · info@lechler.de · www.lechler.de

Edition 07/2020 · DE · 500 · Technische Änderungen und Irrtum vorbehalten.